urbanista

VALENCIA

MANUAL

ENGLISH (EN) 03

ESPAÑOL (ES) 06

FRANÇAIS (FR) 09

DEUTSCH (DE) 12

ITALIANO (IT) 15

PORTUGUÊS (PT) 18

中国人 (ZH) 21

日本語 (JA) 24

العربية (AR) 27

TÜRKÇE (TR) 30

JĘZYK POLSKI (PL) 33

NEDERLANDS (NL) 36

SVENSKA (SE) 39

NORSK (NO) 42

DANSK (DA) 45

SUOMI (FI) 48

MAGYAR (HU) 51

БЪЛГАРСКИ (BG) 54

ČEŠTINA (CZ) 57

LOVENČINA (SK) 60

ROMÂNĂ (RO) 63

LATVISKI (LV) 66

LIETUVIŲ (LT) 69

EESTI KEEL (EE) 72

עברית (HE) 75

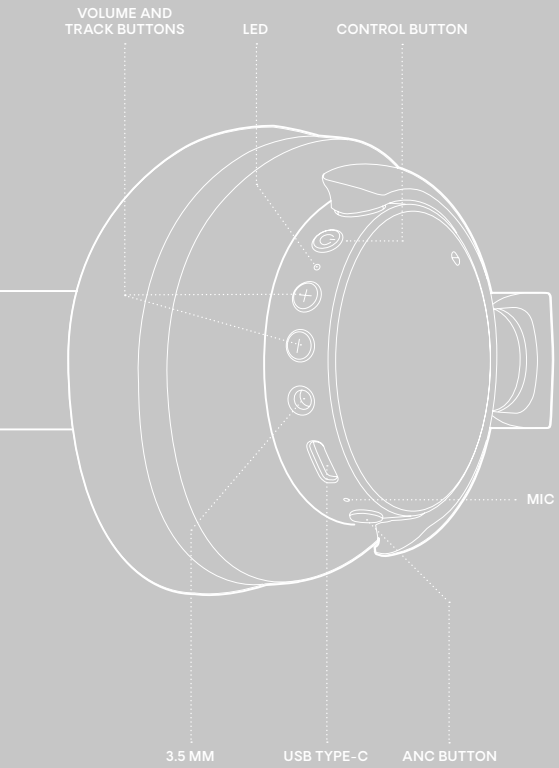
VOLUME AND
TRACK BUTTONS
LED
CONTROL BUTTON
MIC
3.5 MM
USB TYPE-C
ANC BUTTON

WELCOME TO URBANISTA

Thank you for choosing Urbanista Valencia. This guide will help you get the most out of your new headphones.

POWER ON AND OFF

Long press the control button for 2 seconds to turn on and off your headphones. The headphones will automatically power off after 5 minutes of disconnection or 30 minutes of inactivity.

FIRST PAIRING AND RECONNECTION

Turn on the headphones to initiate first-time pairing. The LED will first indicate the battery level, then start flashing to indicate pairing mode. Go to the Bluetooth settings on your device and select "Urbanista Valencia" to connect. The LED will stop flashing as the headphones successfully connect. The headphones will automatically try to reconnect to the last connected device(s) every time they are powered on.

BLUETOOTH MULTIPOINT CONNECTION

Urbanista Valencia can be connected to two Bluetooth devices simultaneously through Bluetooth multipoint. This allows you to seamlessly switch between 2 connected devices, such as your phone and a computer, without disconnecting from one.

Pair and connect to a second device

Activate Bluetooth by longpressing the ANC-button for 2 seconds.
The LED will start flashing to indicate that Bluetooth multipoint is activated.

The headphones can pair with and store up to 6 devices and will connect to the last two devices every time it's powered on. Bluetooth multipoint does not allow audio from 2 devices to be played simultaneously. Pause the music on your first device before switching to your second device.

BUTTON CONTROLS

Use buttons to control music and calls:

- Turn headphones ON/OFF: Long-press (2 sec) ⏻ - button
- Play/Pause: Single-press ⏻ - button
- Next track: Long-press (2 sec) + - button
- Previous track: Long-press (2 sec) − - button
- Volume up: Single-press + - button
- Volume down: Single-press − - button
- Answer/Hang-up call: Single-press ⏻ - button
- Reject a call: Long-press (2 sec) ⏻ - button
- Activate voice assistant: Double-press ⏻ - button
- Toggle sound setting: Single-press ANC - button

CHARGING AND BATTERY

The headphones will play a "low battery" alert to notify you when the headphone battery level reaches 10%. When the batteries are empty, the headphones will automatically power off.

Use a qualified USB Type-C cable and adapter to charge your headphones. While charging, the LED indicates the battery status as follows:

0-99%: LED flashes red
100%: LED solid blue

RESET

If you experience connection issues and the headphones become unstable or unresponsive, turn the headphones off and on again, to attempt pairing or reconnecting with your device.
If the issue persists, proceed with a full factory reset:

1. Remove "Urbanista Valencia" from the Bluetooth settings on your device(s).
2. Press and hold ⏻ - button for 10 seconds until the LED become solid. The earphones will restart and enter pairing mode.
3. Follow the instructions in "First Time Pairing and Reconnecting" to reconnect your headphones.

NEED SUPPORT?

For further assistance and FAQs, please visit www.urbanista.com/support.

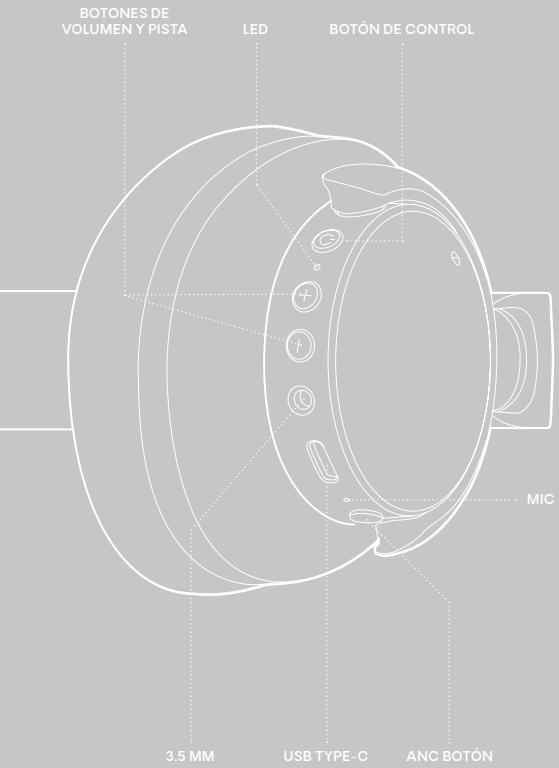
BOTONES DE VOLUMEN Y PISTA
LED
BOTÓN DE CONTROL
MIC
3.5 MM
USB TYPE-C
ANC BOTÓN

TE DAMOS LA BIENVENIDA A URBANISTA

Gracias por habernos elegido Urbanista Valencia. Esta guía te ayudará a sacar el máximo partido de tus nuevos auriculares.

ENCENDER Y APAGAR

Mantén presionado el botón de control durante 2 segundos para encender y apagar los auriculares. Los auriculares se apagarán automáticamente después de 5 minutos de desconexión o 30 minutos de inactividad.

PRIMER EMPAREJAMIENTO Y RECONEXIÓN

Enciende los auriculares para iniciar el emparejamiento por primera vez. El LED indicará primero el nivel de batería y luego comenzará a parpadear para indicar el modo de emparejamiento. Ve a los ajustes de Bluetooth en tu dispositivo y selecciona "Urbanista Valencia" para conectar. El LED dejará de parpadear cuando los auriculares se conecten correctamente. Los auriculares intentarán reconectarse automáticamente al último dispositivo conectado cada vez que se enciendan.

CONEXIÓN MULTIPOINT BLUETOOTH

Los auriculares Urbanista Valencia se pueden conectar simultáneamente a dos dispositivos Bluetooth mediante la función multipoint. Esto te permite cambiar de manera fluida entre 2 dispositivos conectados, como tu teléfono y una computadora, sin desconectar uno de ellos.

Emparejar y conectar a un segundo dispositivo
Activa el Bluetooth manteniendo presionado el botón ANC durante 2 segundos. El LED comenzará a parpadear para indicar que la función multipoint Bluetooth está activada.

Los auriculares pueden emparejarse y almacenar hasta 6 dispositivos y se conectarán automáticamente a los dos últimos dispositivos cada vez que se enciendan. El multipoint Bluetooth no permite que el audio de dos dispositivos se reproduzca simultáneamente. Detén la música en tu primer dispositivo antes de cambiar al segundo.

CONTROLES DE BOTONES

Usa los botones para controlar la música y las llamadas:

- Encender/Apagar los auriculares: Mantén presionado (2 seg) ⏻ - botón
- Reproducir/Pausar: Presión simple ⏻ - botón
- Pista siguiente: Mantén presionado (2 seg) + - botón
- Pista anterior: Mantén presionado (2 seg) − - botón
- Subir volumen: Presión simple + - botón
- Bajar volumen: Presión simple − - botón
- Contestar/Colgar una llamada: Presión simple ⏻ - botón
- Rechazar una llamada: Mantén presionado (2 seg) ⏻ - botón
- Activar asistente de voz: Doble presión ⏻ - botón
- Cambiar configuración de sonido: Presión simple ANC - botón

CARGA Y BATERÍA

Los auriculares emitirán una alerta de "batería baja" para notificarte cuando el nivel de batería alcance el 10%. Cuando las baterías se agoten, los auriculares se apagarán automáticamente.
Utiliza un cable y adaptador USB tipo C de calidad para cargar tus auriculares. Durante la carga, el LED indica el estado de la batería de la siguiente manera:

0-99%: El LED parpadea en rojo
100%: El LED se ilumina en azul fijo

REINICIO

Si experimentas problemas de conexión y los auriculares se vuelven inestables o no responden, apaga y enciende los auriculares nuevamente para intentar emparejarlos o reconectarlos con tu dispositivo.

Si el problema persiste, realiza un restablecimiento completo de fábrica:

1. Elimina "Urbanista Valencia" de los ajustes de Bluetooth de tu(s) dispositivo(s).
2. Mantén presionado ⏻ - 10 segundos hasta que el LED se ilumine de forma continua. Los auriculares se reiniciarán y entrarán en modo de emparejamiento.
3. Sigue las instrucciones en "Primer Emparejamiento y Reconección" para volver a conectar tus auriculares.

¿NECESITAS AYUDA?

Para más asistencia y preguntas frecuentes, visita www.urbanista.com/support.

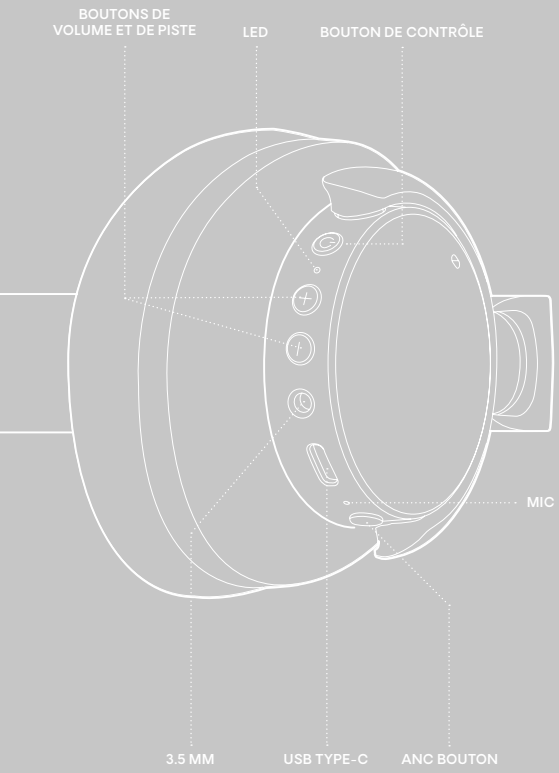
BOUTONS DE VOLUME ET DE PISTE
LED
BOUTON DE CONTRÔLE
MIC
3.5 MM
USB TYPE-C
ANC BOUTON

BIENVENUE URBANISTA

Merci d'avoir choisi Urbanista Valencia. Ce guide vous aidera à tirer le meilleur parti de vos nouveaux écouteurs.

MARCHE/ARRÊT

Appuyez longuement sur le bouton de contrôle pendant 2 secondes pour allumer et éteindre vos écouteurs. Les écouteurs s'éteindront automatiquement après 5 minutes de déconnexion ou 30 minutes d'inactivité.

PREMIER APPARIEMENT ET RECONNEXION

Allumez les écouteurs pour initier l'appariement initial. Le voyant LED indiquera d'abord le niveau de batterie, puis commencera à clignoter pour indiquer le mode appairage. Allez dans les paramètres Bluetooth de votre appareil et sélectionnez "Urbanista Valencia" pour vous connecter. Le voyant LED arrêtera de clignoter lorsque la connexion sera établie. Les écouteurs essaieront automatiquement de se reconnecter aux derniers appareils connectés chaque fois qu'ils seront allumés.

CONNEXION MULTIPOINT BLUETOOTH

Les écouteurs Urbanista Valencia peuvent être connectés simultanément à deux appareils Bluetooth grâce à la fonctionnalité Bluetooth multipoint. Cela permet de passer facilement d'un appareil à l'autre, par exemple entre votre téléphone et un ordinateur, sans se déconnecter de l'un ou de l'autre.

Appairer et connecter un deuxième appareil

Activez le Bluetooth en appuyant longuement sur le bouton ANC pendant 2 secondes. Le voyant LED commencera à clignoter pour indiquer que le Bluetooth multipoint est activé.

Les écouteurs peuvent être appairés et mémoriser jusqu'à 6 appareils, et se connecteront automatiquement aux deux derniers appareils chaque fois qu'ils seront allumés. Le Bluetooth multipoint ne permet pas de lire simultanément de l'audio depuis deux appareils. Mettez la musique en pause sur votre premier appareil avant de passer au deuxième.

COMMANDES DES BOUTONS

Utilisez les boutons pour contrôler la musique et les appels.

- Allumer/Éteindre les écouteurs : Appuyez longuement (2 sec) ⏻ - bouton
- Lire/Pause : Appui simple ⏻ - bouton
- Piste suivante : Appuyez longuement (2 sec) ⊕ - bouton
- Piste précédente : Appuyez longuement (2 sec) ⊖ - bouton
- Augmenter le volume : Appui simple ⊕ - bouton
- Diminuer le volume : Appui simple ⊖ - bouton
- Répondre/Terminer un appel : Appui simple ⏻ - bouton
- Rejeter un appel : Appuyez longuement (2 sec) ⏻ - bouton
- Activer l'assistant vocal : Double-pression ⏻ - bouton
- Changer les paramètres audio : Appui simple ANC - bouton

CHARGEMENT ET BATTERIE

Les écouteurs émettront une alerte "batterie faible" pour vous informer lorsque le niveau de la batterie atteint 10 %. Lorsque les batteries sont vides, les écouteurs s'éteindront automatiquement.

Utilisez un câble USB Type-C et un adaptateur de qualité pour charger vos écouteurs. Pendant le chargement, le voyant LED indique l'état de la batterie comme suit :

0-99 % : Le voyant LED clignote en rouge
100 % : Le voyant LED est bleu fixe

RÉINITIALISATION

Si vous rencontrez des problèmes de connexion et que les écouteurs deviennent instables ou non réactifs, éteignez puis rallumez les écouteurs pour tenter un nouvel appairage ou une reconnexion avec votre appareil.
Si le problème persiste, effectuez une réinitialisation complète d'usine :

1. Supprimez "Urbanista Valencia" des paramètres Bluetooth de votre(vos) appareil(s).
2. Appuyez et maintenez enfoncé ⏻ le bouton - pendant 10 secondes jusqu'à ce que le voyant LED devienne fixe. Les écouteurs redémarreront et entreront en mode appairage.
3. Suivez les instructions dans « Premier Appairage et Reconnexion » pour reconnecter vos écouteurs.

BESOIN D'AIDE ?

Pour toute assistance supplémentaire et pour consulter les FAQ, veuillez visiter www.urbanista.com/support.

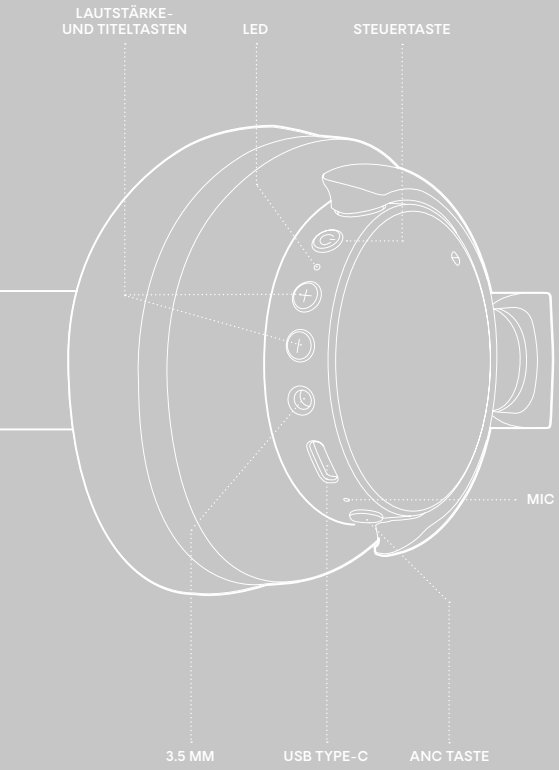
LAUTSTÄRKE-
UND TITELTASTEN
LED
STEUERTASTE
MIC
3.5 MM
USB TYPE-C
ANC TASTE

WILLKOMMEN BEI URBANISTA

Vielen Dank, dass Sie sich für Urbanista Valencia entschieden haben. Diese Anleitung hilft Ihnen, das Beste aus Ihren neuen Ohrhörern herauszuholen.

EIN- UND AUSSCHALTEN

Halten Sie die Taste für 2 Sekunden gedrückt, um Ihre Kopfhörer ein- und auszuschalten. Die Kopfhörer schalten sich automatisch nach 5 Minuten Trennung oder 30 Minuten Inaktivität aus.

ERSTES PAARUNG UND WIEDERHERSTELLUNG DER VERBINDUNG

Schalten Sie die Kopfhörer ein, um das erstmalige Pairing zu initiieren. Die LED zeigt zuerst den Batteriestatus an und beginnt dann zu blinken, um den Pairing-Modus anzuzeigen. Gehen Sie zu den Bluetooth-Einstellungen Ihres Geräts und wählen Sie 'Urbanista Valencia' aus, um eine Verbindung herzustellen. Die LED hört auf zu blinken, wenn die Kopfhörer erfolgreich verbunden sind. Die Kopfhörer versuchen automatisch, sich bei jedem Einschalten mit dem zuletzt verbundenen Gerät/den Geräten zu verbinden.

BLUETOOTH-MULTIPOINT-VERBINDUNG

Die Urbanista Valencia Kopfhörer können gleichzeitig mit zwei Bluetooth-Geräten über Bluetooth Multipoint verbunden werden. Dadurch können Sie nahtlos zwischen zwei verbundenen Geräten, wie z.B. Ihrem Telefon und einem Computer, wechseln, ohne sich von einem zu trennen.

Zweites Gerät koppeln und verbinden
Aktivieren Sie Bluetooth, indem Sie die ANC-Taste 2 Sekunden lang gedrückt halten.
Die LED beginnt zu blinken, um anzuzeigen, dass Bluetooth Multipoint aktiviert wurde.

Die Kopfhörer können mit bis zu 6 Geräten gekoppelt werden und verbinden sich bei jedem Einschalten automatisch mit den letzten beiden Geräten. Bluetooth Multipoint erlaubt es nicht, Audio von zwei Geräten gleichzeitig abzuspielen. Pausieren Sie die Musik auf Ihrem ersten Gerät, bevor Sie zum zweiten Gerät wechseln.

TASTENSTEUERUNG

Verwenden Sie die Tasten, um Musik und Anrufe zu steuern:

- Kopfhörer EIN/AUS: Lange drücken (2 Sek.) ⏻ - Taste
- Wiedergabe/Pause: Einmal drücken ⏻- Taste
- Nächster Titel: Lange drücken (2 Sek.) + - Taste
- Vorheriger Titel: Lange drücken (2 Sek.) − - Taste
- Lauter: Einmal drücken + - Taste
- Leiser: Einmal drücken − - Taste
- Anruf annehmen/beenden: Einmal drücken ⏻ - Taste
- Anruf abweisen: Lange drücken (2 Sek.) ⏻ - Taste
- Sprachassistent aktivieren: Doppelklick ⏻ - Taste
- Klangmodus umschalten: Einmal drücken ANC - Taste

LADEN UND BATTERIE

Die Kopfhörer geben ein "Batterie niedrig"-Signal aus, wenn der Akkustand 10% erreicht. Wenn die Batterien leer sind, schalten sich die Kopfhörer automatisch aus.
Verwenden Sie ein zertifiziertes USB-Typ-C-Kabel und einen Adapter, um Ihre Kopfhörer zu laden. Während des Ladevorgangs zeigt die LED den Batteriestatus an:

0-99%: LED blinkt rot
100%: LED leuchtet dauerhaft blau

ZURÜCKSETZEN

Wenn Sie Verbindungsprobleme haben und die Kopfhörer instabil oder nicht mehr reagierend sind, schalten Sie die Kopfhörer aus und wieder ein, um das Pairing zu versuchen oder sich mit Ihrem Gerät erneut zu verbinden.

Wenn das Problem weiterhin besteht, führen Sie einen vollständigen Werksreset durch:

1. Entfernen Sie "Urbanista Valencia" aus den Bluetooth-Einstellungen Ihres Geräts/ Ihrer Geräte.
2. Halten Sie die ⏻ Taste - für 10 Sekunden gedrückt, bis die LED dauerhaft leuchtet. Die Kopfhörer starten neu und gehen in den Pairing-Modus.
3. Folgen Sie den Anweisungen in "Erstes Pairing und Wiederherstellen der Verbindung", um Ihre Kopfhörer erneut zu verbinden.

BENÖTIGEN SIE UNTERSTÜTZUNG?

Für weitere Hilfe und häufig gestellte Fragen besuchen Sie bitte www.urbanista.com/support.

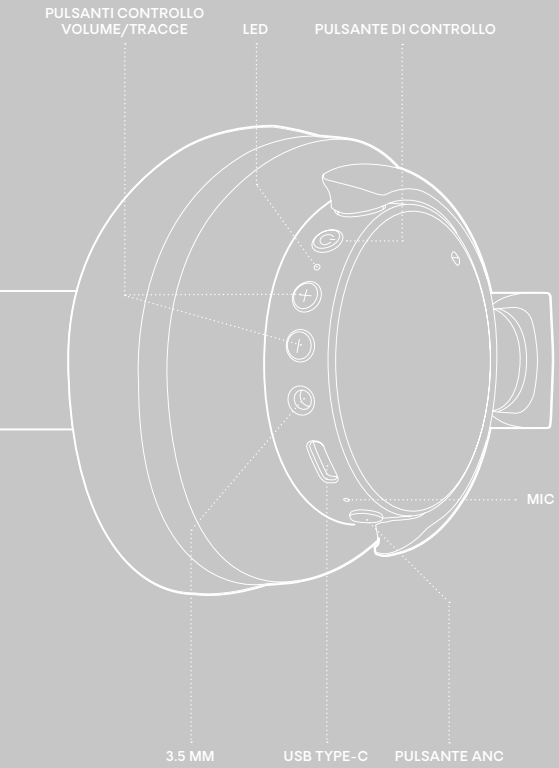
PULSANTI CONTROLLO VOLUME/TRACCE
LED
PULSANTE DI CONTROLLO
MIC
3.5 MM
USB TYPE-C
PULSANTE ANC

BENVENUTO SU URBANISTA

Grazie per aver scelto Urbanista Valencia. Con questa guida potrai sfruttare al meglio le potenzialità delle tue nuove cuffie ANC.

ACCENSIONE E SPEGNIMENTO

Tieni premuto il pulsante di controllo per 2 secondi per accendere e spegnere le cuffie. Le cuffie si spegneranno automaticamente dopo 5 minuti di disconnessione o 30 minuti di inattività.

PRIMA ASSOCIAZIONE E RICONNESSIONE

Accendi le cuffie per iniziare l'associazione iniziale. Il LED indicherà prima il livello della batteria, quindi inizierà a lampeggiare per indicare la modalità di associazione. Vai alle impostazioni Bluetooth del tuo dispositivo e seleziona "Urbanista Valencia" per connetterti. Il LED smetterà di lampeggiare quando le cuffie saranno correttamente connesse. Le cuffie tenteranno automaticamente di riconnettersi al dispositivo/i precedentemente connessi ogni volta che vengono accese.

CONNESSIONE BLUETOOTH MULTIPOINT

Le cuffie Urbanista Valencia possono essere collegate contemporaneamente a due dispositivi Bluetooth tramite la funzione multipoint. Ciò ti consente di passare senza interruzioni tra due dispositivi connessi, come il telefono e il computer, senza dover disconnetterne uno.

Associa e connetti un secondo dispositivo
Attiva il Bluetooth tenendo premuto il pulsante ANC per 2 secondi.
Il LED inizierà a lampeggiare per indicare la corretta attivazione della funzione multipoint Bluetooth.

Le cuffie possono essere associate e memorizzare fino a 6 dispositivi e si connetteranno automaticamente agli ultimi due dispositivi ogni volta che vengono accese. Il Bluetooth multipoint non consente la riproduzione audio simultanea da due dispositivi. Metti in pausa la musica sul primo dispositivo prima di passare al secondo.

CONTROLLI DEI PULSANTI

Usa i pulsanti per controllare la musica e le chiamate:

- Accendere/Spegnere le cuffie: Tieni premuto (2 sec) ⏻- pulsante
- Riproduci/Pausa: Premi ⏻- pulsante
- Traccia successiva: Tieni premuto (2 sec) + - pulsante
- Traccia precedente: Tieni premuto (2 sec) − - pulsante
- Aumenta volume: Premi + - pulsante
- Diminuisci volume: Premi − - pulsante
- Rispondere/Terminare chiamata: Premi ⏻- pulsante
- Rifiutare una chiamata: Tieni premuto (2 sec) ⏻ - pulsante
- Attivare assistente vocale: Premi due volte ⏻ - pulsante
- Cambiare impostazioni audio: Premi ANC - pulsante

CARICA E BATTERIA

Le cuffie emetteranno un avviso di "batteria scarica" per notificarti quando il livello della batteria raggiunge il 10%. Quando le batterie saranno completamente scariche, le cuffie si spegneranno automaticamente.
Usa un cavo e adattatore USB type-C per caricare le tue cuffie. Durante la carica, il LED indica lo stato della batteria come segue:

0-99%: Il LED lampeggia in rosso
100%: Il LED diventa blu

RESET

Se riscontri problemi di connessione e le cuffie non rispondono ai comandi, spegni e riaccendi le cuffie per tentare di connettere o riconnetterle al tuo dispositivo.

Se il problema persiste, esegui un reset completo di fabbrica:

1. Rimuovi "Urbanista Valencia" dalle impostazioni Bluetooth del tuo/i dispositivo/i.
2. Tieni premuto il pulsante ⏻ - per 10 secondi fino a quando il LED non si illumina senza lampeggiare. Le cuffie si riavvieranno e entreranno in modalità di associazione.
3. Segui le istruzioni in "Prima Associazione e Riconnessione" per riconnettere le tue cuffie.

HAI BISOGNO DI ASSISTENZA?

Per ulteriore assistenza e domande frequenti, visita www.urbanista.com/support.

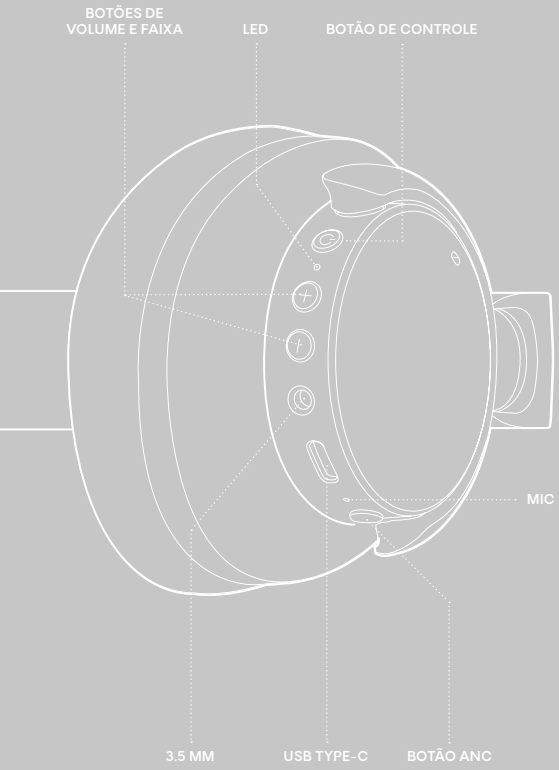
BOTÕES DE VOLUME E FAIXA
LED
BOTÃO DE CONTROLE
MIC
3.5 MM
USB TYPE-C
BOTÃO ANC

BEM-VINDO À URBANISTA

Obrigado por escolher o Urbanista Valencia. Este guia ajudará você a aproveitar ao máximo seus novos fones de ouvido.

LIGAR E DESLIGAR

Pressione e segure o botão de controle por 2 segundos para ligar e desligar seus fones de ouvido. Os fones de ouvido serão desligados automaticamente após 5 minutos de desconexão ou 30 minutos de inatividade.

PRIMEIRO EMPARELHAMENTO E RECONEXÃO

Ligue os fones de ouvido para iniciar o emparelhamento pela primeira vez. O LED irá primeiro indicar o nível da bateria e, em seguida, começará a piscar para indicar o modo de emparelhamento. Vá para as configurações de Bluetooth do seu dispositivo e selecione "Urbanista Valencia" para conectar. O LED parará de piscar quando os fones de ouvido se conectarem com sucesso. Os fones de ouvido tentarão automaticamente se reconectar ao(s) último(s) dispositivo(s) conectado(s) toda vez que forem ligados.

CONEXÃO MULTIPOINT BLUETOOTH

Os fones de ouvido Urbanista Valencia podem ser conectados a dois dispositivos Bluetooth simultaneamente por meio da função multipoint Bluetooth. Isso permite que você alterne entre 2 dispositivos conectados, como seu telefone e um computador, sem desconectar de um deles.

Emparelhar e conectar a um segundo dispositivo
Ative o Bluetooth mantendo pressionado o botão ANC por 2 segundos.
O LED começará a piscar para indicar que o Bluetooth multipoint está ativado.

Os fones de ouvido podem emparelhar e armazenar até 6 dispositivos e se conectarão automaticamente aos dois últimos dispositivos toda vez que forem ligados. O multipoint Bluetooth não permite a reprodução de áudio simultâneo de 2 dispositivos. Pause a música no seu primeiro dispositivo antes de mudar para o segundo.

CONTROLES DOS BOTÕES

Use os botões para controlar a música e as chamadas:

- Ligar/Desligar os fones de ouvido: Pressione e segure (2 seg) ⏻ - botão
- Reproduzir/Pausar: Pressão simples ⏻ - botão
- Próxima faixa: Pressione e segure (2 seg) ⊕- botão
- Faixa anterior: Pressione e segure (2 seg) ⊖ - botão
- Aumentar volume: Pressão simples ⊕- botão
- Diminuir volume: Pressão simples ⊖ - botão
- Atender/Encerrar chamada: Pressão simples ⏻ - botão
- Rejeitar chamada: Pressione e segure (2 seg) ⏻ - botão
- Ativar assistente de voz: Pressione duas vezes ⏻ - botão
- Alternar configurações de som: Pressão simples ANC- botão

CARREGAMENTO E BATERIA

Os fones de ouvido emitirã um alerta de "bateria baixa" para avisá-lo quando o nível de bateria dos fones atingir 10%. Quando a bateria estiver vazia, os fones de ouvido serão desligados automaticamente.
Use um cabo e adaptador USB tipo C qualificados para carregar os fones de ouvido. Durante o carregamento, o LED indica o status da bateria da seguinte forma:

0-99%: LED pisca em vermelho
100%: LED aceso em azul

RESET

Se você tiver problemas de conexão e os fones de ouvido ficarem instáveis ou não responderem, desligue e ligue os fones de ouvido novamente para tentar emparelhá-los ou reconectá-los ao seu dispositivo.

Se o problema persistir, faça um reset de fábrica completo:

1. Remova "Urbanista Valencia" das configurações de Bluetooth do(s) seu(s) dispositivo(s).
2. Pressione e segure o botão ⏻ - por 10 segundos até o LED ficar aceso de forma contínua. Os fones de ouvido reiniciarão e entrarão no modo de emparelhamento.
3. Siga as instruções em "Primeiro Emparelhamento e Reconexão" para reconectar seus fones de ouvido.

PRECISA DE SUPORTE?

Para mais assistência e perguntas frequentes, visite www.urbanista.com/support.

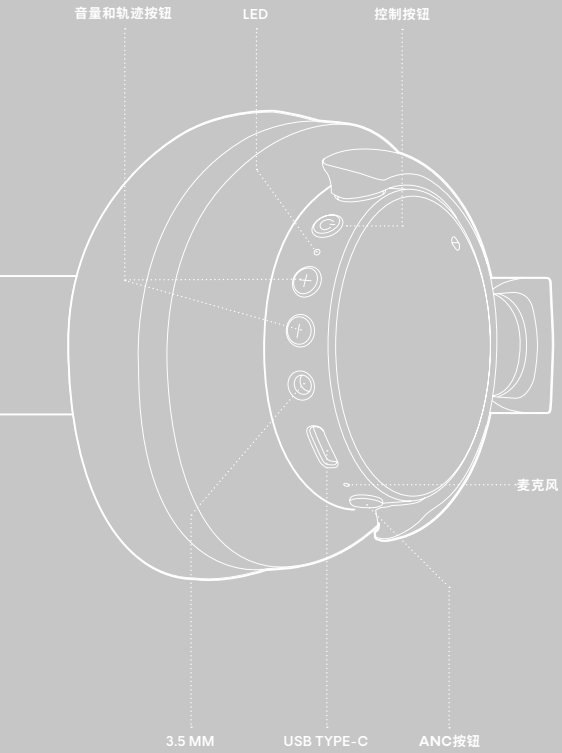
音量和轨迹按钮
LED
控制按钮
麦克风
3.5 MM
USB TYPE-C
ANC按钮

欢迎使用 **URBANISTA**

感谢您选择 Urbanista Valencia。本指南将帮助您充分利用您的新耳机。

开关机

长按控制按钮 2 秒钟以开关耳机。当耳机与设备断开连接 5 分钟或 30 分钟没有操作时，耳机会自动关机。

首次配对和重新连接

打开耳机以启动首次配对。LED 指示灯首先显示电池电量，然后开始闪烁，表示进入配对模式。进入设备的蓝牙设置，选择 “Urbanista Valencia” 进行连接。当耳机成功连接时，LED 灯停止闪烁。每次开机时，耳机会自动尝试重新连接到最后一次连接的设备。

蓝牙多点连接

Urbanista Valencia 可以通过蓝牙多点功能同时连接两个蓝牙设备。这允许您在两个已连接设备之间无缝切换，例如手机和计算机，而不需要断开任何设备。

配对并连接第二个设备

通过长按 ANC 按钮 2 秒钟激活蓝牙。
LED 灯开始闪烁，表示蓝牙多点功能已激活。

耳机最多可以配对并存储 6 个设备，每次开机时将自动连接到最后两个设备。蓝牙多点功能不允许同时播放两个设备的音频。切换到第二个设备之前，请暂停第一个设备的音乐。

按钮控制

使用按钮控制音乐和通话：

- 开/关耳机：长按（2 秒 ⏻ - 按钮
- 播放/暂停：单击 ⏻ - 按钮
- 下一首曲目：长按（2 秒 ⊕ - 按钮
- 上一首曲目：长按（2 秒 ⊖ - 按钮
- 增大音量：单击 ⊕ - 按钮
- 降低音量：单击 ⊖ - 按钮
- 接听/挂断电话：单击 ⏻ - 按钮
- 拒接电话：长按（2 秒 ⏻ - 按钮
- 激活语音助手：双击 ⏻ - 按钮
- 切换音效设置：单击 ANC - 按钮

充电与电池

当耳机电池电量达到 10% 时，耳机会播放 “电池低” 警告音。电池耗尽时，耳机会自动关机。
使用合格的 USB Type-C 数据线和适配器为耳机充电。充电时，LED 灯会根据电池状态显示如下：

0-99%：LED 红灯闪烁
100%：LED 蓝灯常亮

重置

如果您遇到连接问题，耳机变得不稳定或没有响应，请关闭并重新打开耳机，以尝试与设备配对或重新连接。
如果问题仍然存在，请执行完整的出厂重置：

1. 从您的设备的蓝牙设置中删除“Urbanista Valencia”
2. 长按按钮 10 秒钟，直到 LED 灯常亮。耳机会重启并进入配对模式。
3. 按照“首次配对和重新连接”中的说明重新连接耳机。

需要帮助？

有关更多帮助和常见问题，请访问 www.urbanista.com/support。

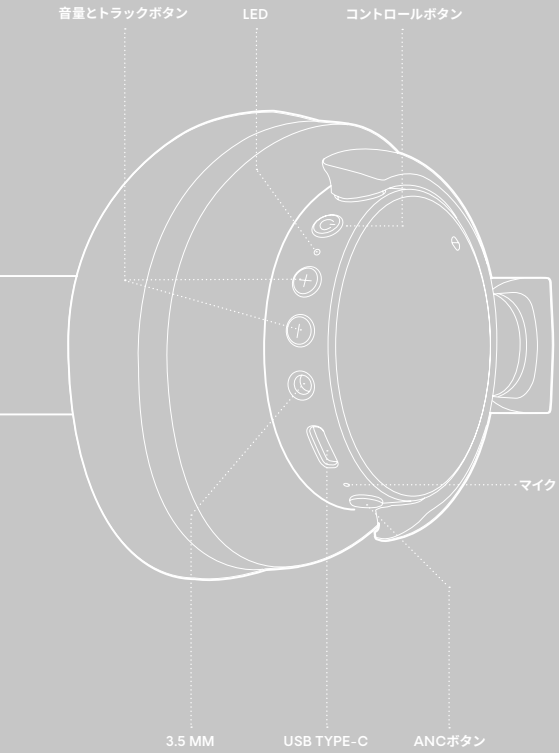
音量とトラックボタン
LED
コントロールボタン
マイク
3.5 MM
USB TYPE-C
ANCボタン

URBANISTAへようこそ

Urbanista Valenciaをお選びいただきありがとうございます。このガイドでは、新しいイヤホンを最大限に活用するための方法をご紹介します。

電源のオン・オフ
コントロールボタンを2秒間長押しして、ヘッドフォンの電源をオン・オフします。ヘッドフォンは、接続が切れてから5分、または30分間操作がない場合に自動的に電源が切れます。

初回ペアリングおよび再接続
ヘッドフォンをオンにして、初回のペアリングを開始します。LEDはまずバッテリーレベルを示し、その後、ペアリングモードを示すために点滅を始めます。デバイスのBluetooth設定に移動し、「Urbanista Valencia」を選択して接続します。LEDは、ヘッドフォンが正常に接続されると点滅を停止します。ヘッドフォンは、電源を入れるたびに最後に接続したデバイスに自動的に再接続を試みます。

Bluetooth マルチポイント接続
Urbanista Valenciaは、Bluetoothマルチポイントを使用して、2つのBluetoothデバイスに同時に接続できます。これにより、1つのデバイスを切断せずに、2つの接続されたデバイス（例：携帯電話とコンピュータ）間でシームレスに切り替えることができます。

2番目のデバイスにペアリングして接続
ANCボタンを2秒間長押しして、Bluetoothを有効にします。
LEDは、Bluetoothマルチポイントが有効になったことを示すために点滅を始めます。

ヘッドフォンは最大6台のデバイスとペアリングし、毎回電源を入れると、最後に接続した2つのデバイスに自動的に接続されます。Bluetoothマルチポイントでは、2台のデバイスからの音声を同時に再生することはできません。2番目のデバイスに切り替える前に、最初のデバイスで音楽を一時停止してください。

ボタン操作
ボタンを使用して音楽や通話を制御します：

- ヘッドフォンのオン/オフ: 2秒間長押し ⏻ - ボタン
- 再生/一時停止: 単押し ⏻ - ボタン
- 次の曲: 2秒間長押し ⊕ - ボタン
- 前の曲: 2秒間長押し ⊖ – ボタン
- 音量を上げる: 単押し ⊕ - ボタン
- 音量を下げる: 単押し ⊖ – ボタン
- 通話の応答/終了: 単押し⏻ - ボタン
- 通話の拒否: 2秒間長押し⏻ - ボタン
- 音声アシスタントを起動: ダブルプレス ⏻ - ボタン
- サウンド設定を切り替え: 単押し ANC - ボタン

充電とバッテリー
ヘッドフォンは、バッテリーレベルが10%に達したときに「バッテリー残量が少ない」という警告音を再生します。バッテリーが完全に空になると、ヘッドフォンは自動的に電源が切れます。
ヘッドフォンを充電するには、適切なUSBタイプCケーブルとアダプターを使用してください。充電中、LEDは以下のようにバッテリーの状態を示します：

0〜99%: LEDが赤く点滅
100%: LEDが青く点灯

リセット
接続の問題が発生し、ヘッドフォンが不安定になったり反応しなくなった場合は、ヘッドフォンの電源をオフにしてから再度オンにし、ペアリングや再接続を試みてください。
問題が解決しない場合は、工場出荷時設定にリセットしてください：

- デバイスのBluetooth設定から「Urbanista Valencia」を削除します。
- ボタンを10秒間長押しして、LEDが連続で点灯するまで待ちます。ヘッドフォンは再起動し、ペアリングモードに入ります。
- 「初回ペアリングと再接続」の手順に従って、ヘッドフォンを再接続してください。

サポートが必要ですか？
さらなるサポートやFAQについては、www.urbanista.com/supportをご覧ください。

أزرار الصوت والتتبع
LED
زر التحكم
ميكروفون
ثلاثة ونصف مليمتر
يو إس بي من النوع سي
زر إلغاء الضوضاء النشط

مرحبًا بك في URBANISTA

شكرًا لاختيارك Urbanista Valencia. ستساعدك هذه الإرشادات على تحقيق أقصى استفادة من سماعات الأذن الجديدة الخاصة بك.

تشغيل وإيقاف التشغيل

اضغط مع الاستمرار على زر التحكم لمدة 2 ثانية لتشغيل وإيقاف سماعات الرأس. ستغلق السماعات تلقائيًا بعد 5 دقائق من انقطاع الاتصال أو 30 دقيقة من عدم النشاط.

الاقتران الأول وإعادة الاتصال

قم بتشغيل السماعات لبدء عملية الاقتران لأول مرة. سيظهر أولاً مستوى البطارية على LED، ثم يبدأ في الوميض للإشارة إلى وضع الاقتران. اذهب إلى إعدادات البلوتوث على جهازك واختر "Urbanista Valencia" للاتصال. سيتوقف LED عن الوميض عندما تتمكن السماعات من الاتصال بنجاح. ستقوم السماعات بمحاولة إعادة الاتصال تلقائيًا مع الجهاز الأجهزة التي كانت متصلة بها في آخر مرة يتم تشغيلها.

الاتصال المتعدد عبر البلوتوث

يمكن توصيل Urbanista Valencia بجهازين بلوتوث في وقت واحد عبر خاصية البلوتوث متعدد النقاط. يتيح لك ذلك التبديل بسلاسة بين جهازين متصلين، مثل هاتفك والكمبيوتر، دون الحاجة لفصل أحدهما.

إقران وتوصيل جهاز ثانٍ

قم بتفعيل البلوتوث بالضغط المستمر على زر ANC لمدة 2 ثانية.
سيبدأ LED في الوميض للإشارة إلى أن خاصية البلوتوث متعدد النقاط تم تفعيلها.

يمكن للسماعات الاقتران وتخزين ما يصل إلى 6 أجهزة وسوف تتصل بالجهازين الأخيرين كلما تم تشغيلها. لا يسمح البلوتوث متعدد النقاط بتشغيل الصوت من جهازين في نفس الوقت. قم بإيقاف الموسيقى على جهازك الأول قبل التبديل إلى جهازك الثاني.

التحكم في الأزرار

استخدم الأزرار للتحكم في الموسيقى والمكالمات:

- تشغيل/إيقاف السماعات: اضغط مع الاستمرار ٢ ثانية - الزر
- تشغيل/إيقاف المؤقت: اضغط مرة واحدة - الزر
- المقطع التالي: اضغط مع الاستمرار ٢ ثانية - الزر
- المقطع السابق: اضغط مع الاستمرار ٢ ثانية - الزر
- رفع الصوت: اضغط مرة واحدة - الزر
- خفض الصوت: اضغط مرة واحدة - الزر
- الرد/إنهاء المكالمة: اضغط مرة واحدة - الزر
- رفض المكالمة: اضغط مع الاستمرار ٢ ثانية - الزر
- تفعيل المساعد الصوتي: اضغط مرتين - الزر
- تبديل إعداد الصوت: اضغط مرة واحدة - الزر

شحن والبطارية

سيصدر عن السماعات تنبيه "البطارية منخفضة" لإعلامك عندما يصل مستوى بطارية السماعات إلى 10%. وعندما تنفد البطارية، ستقوم السماعات بالإغلاق تلقائيًا.
حالة LED وموصل معتمد لشحن السماعات. أثناء الشحن، سيظهر USB من نوع C استخدم كابل البطارية على النحو التالي:

يومض باللون الأحمر LED: 0-99%
يضيء باللون الأزرق الثابت LED: 100%

إعادة ضبط المصنع

إذا واجهت مشاكل في الاتصال وأصبحت السماعات غير مستقرة أو غير مستجيبة، قم بإيقاف تشغيل السماعات وتشغيلها مرة أخرى لمحاولة الإقران أو إعادة الاتصال بالجهاز.
إذا استمر المشكلة، قم بإجراء إعادة ضبط المصنع بالكامل:

من إعدادات البلوتوث في جهازك "Urbanista Valencia" احذف.
ثابتًا. ستتم إعادة تشغيل السماعات LED اضغط مع الاستمرار على الزر لمدة 10 ثوانٍ حتى يصبح ودخولها إلى وضع الاقتران.
اتبع التعليمات في "الاقتران الأول وإعادة الاتصال" لإعادة توصيل سماعاتك.

تحتاج إلى دعم؟

للحصول على المزيد من المساعدة والأسئلة الشائعة، يرجى زيارة www.urbanista.com/support.

SES VE PARÇA DÜĞMELERI
LED
KONTROL DÜĞMESI
MIC
3.5 MM
USB TYPE-C
ANC DÜĞMESI

HOŞ GELDİNİZ URBANISTA

Urbanista Valencia seçtiğiniz için teşekkür ederiz. Bu kılavuz, yeni kulaklığınızdan en iyi şekilde yararlanmanıza yardımcı olacaktır.

AÇMA VE KAPAMA

Kontrol düğmesini 2 saniye boyunca basılı tutarak kulaklıklarınızı açıp kapatabilirsiniz. Kulaklıklar, 5 dakika boyunca bağlantı kesildiğinde veya 30 dakika boyunca hareketsiz kaldığında otomatik olarak kapanacaktır.

İLK EŞLEME VE YENİDEN BAĞLANTI

Kulaklıkları açarak ilk eşlemeyi başlatın. LED, önce pil seviyesini gösterecek, ardından eşleşme moduna geçtiğini belirten şekilde yanıp sarmaya başlayacaktır. Cihazınızın Bluetooth ayarlarına gidin ve "Urbanista Valencia"yı seçerek bağlanın. LED, kulaklıklar başarıyla bağlandığında yanıp sarmayı durduracaktır. Kulaklıklar, her açıldığında son bağlandığı cihaza otomatik olarak yeniden bağlanmaya çalışacaktır.

BLUETOOTH MULTIPOINT BAĞLANTISI

Urbanista Valencia, Bluetooth multipoint özelliği sayesinde aynı anda iki Bluetooth cihazına bağlanabilir. Bu, telefonunuz ve bilgisayarınız gibi bağlı iki cihaz arasında kesintisiz geçiş yapmanıza olanak tanır, herhangi bir cihazdan bağlantıyı kesmeden geçiş yapabilirsiniz.

İKİNCİ CİHAZA BAĞLANTI VE EŞLEME

Bluetooth'u, ANC düğmesini 2 saniye boyunca basılı tutarak etkinleştirin. LED, Bluetooth multipoint'in etkin olduğunu belirtmek için yanıp sarmaya başlayacaktır.

Kulaklıklar, 6 cihaza kadar eşleşebilir ve depolayabilir, her açıldığında son iki cihaza otomatik olarak bağlanır. Bluetooth multipoint, aynı anda iki cihazdan sesin çalınmasına izin vermez. İlk cihazınızdaki müziği duraklatmadan ikinci cihaza geçiş yapmayın.

DÜĞME KONTROLLERİ

Müzik ve aramaları kontrol etmek için düğmeleri kullanın:

- Kulaklıkları açma/kapama: Uzun bas (2 sn) ⏻ – düğme
- Oynat/Pause: Tek basış ⏻ – düğme
- Sonraki parça: Uzun bas (2 sn) ⊕ – düğme
- Önceki parça: Uzun bas (2 sn) ⊖ – düğme
- Ses açma: Tek basış ⊕ – düğme
- Ses kısma: Tek basış ⊖ – düğme
- Aramayı cevapla/kapama: Tek basış ⏻ – düğme
- Aramayı reddet: Uzun bas (2 sn) ⏻ – düğme
- Sesli asistana aktif et: Çift basış ⏻ – düğme
- Ses ayarını değiştir: Tek basış ANC – düğme

ŞARJ VE PİL

Kulaklıklar, pil seviyesi %10'a ulaştığında düşük pil uyarısı verir. Pil tamamen bittiğinde, kulaklıklar otomatik olarak kapanacaktır.
Kulaklıklarınızı şarj etmek için uygun bir USB Type-C kablosu ve adaptör kullanın.
Şarj sırasında LED, pil durumunu şu şekilde gösterir:

0-99%: LED kırmızı yanıp söner
100%: LED sabit mavi yanar

SIFIRLAMA

Bağlantı sorunları yaşarsanız ve kulaklıklar kararsız veya tepki vermez hale gelirse, kulaklıkları kapatıp tekrar açarak eşleşme veya yeniden bağlantı kurmayı deneyin. Sorun devam ederse, tamamen fabrika ayarlarına sıfırlayın:

1. "Urbanista Valencia"yı cihazınızın Bluetooth ayarlarından kaldırın.
2. Düğmeyi ⏻ 10 saniye boyunca basılı tutarak LED'in sabit hale gelmesini bekleyin. Kulaklıklar yeniden başlatılacak ve eşleşme moduna geçecektir.
3. Kulaklıklarınızı yeniden bağlamak için "İlk Eşleme ve Yeniden Bağlantı" talimatlarını izleyin.

YARDIMA İHTİYACINIZ VAR MI?

Daha fazla yardım ve SSS için lütfen www.urbanista.com/support adresini ziyaret edin.

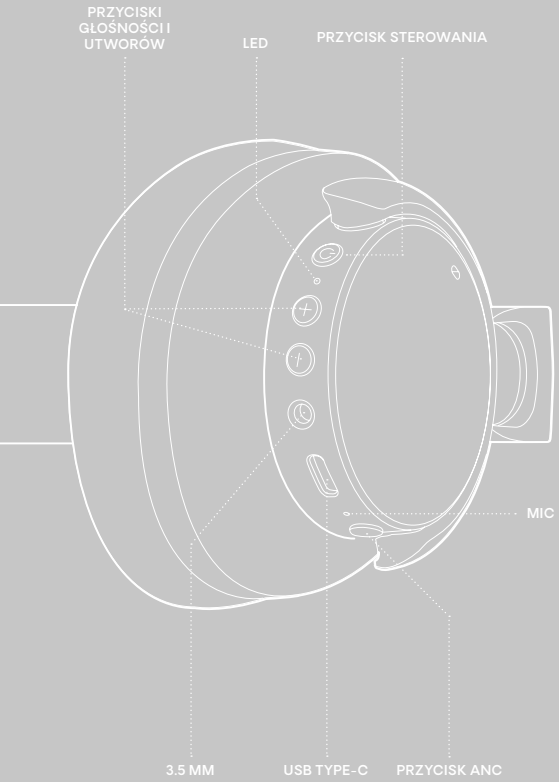
PRZYCISKI GŁOŚNOŚCI I UTWORÓW
LED
PRZYCISK STEROWANIA
MIC
3.5 MM
USB TYPE-C
PRZYCISK ANC

WITAMY W URBANISTA

Dziękujemy za wybór Urbanista Valencia. Ten przewodnik pomoże Ci w pełni wykorzystać możliwości Twoich nowych słuchawek.

WŁĄCZANIE I WYŁĄCZANIE

Przytrzymaj przycisk sterowania przez 2 sekundy, aby włączyć lub wyłączyć słuchawki. Słuchawki automatycznie wyłączą się po 5 minutach braku połączenia lub 30 minutach bezczynności.

PIERWSZE PAROWANIE I PONOWNE POŁĄCZENIE

Włącz słuchawki, aby rozpocząć parowanie po raz pierwszy. LED najpierw wskaże poziom naładowania baterii, a następnie zacznie migać, wskazując tryb parowania. Przejdź do ustawień Bluetooth na swoim urządzeniu i wybierz "Urbanista Valencia", aby połączyć. LED przestanie migać, gdy słuchawki zostaną pomyślnie połączone. Słuchawki automatycznie spróbują ponownie połączyć się z ostatnio połączonym urządzeniem(-ami) za każdym razem, gdy zostaną włączone.

POŁĄCZENIE BLUETOOTH MULTIPOINT

Słuchawki Urbanista Valencia mogą być jednocześnie połączone z dwoma urządzeniami Bluetooth za pomocą funkcji Bluetooth multipoint. Pozwala to na płynne przełączanie się między dwoma urządzeniami, takimi jak telefon i komputer, bez konieczności rozłączania jednego z nich.

Parowanie i połączenie z drugim urządzeniem
Aktywuj Bluetooth, przytrzymując przycisk ANC przez 2 sekundy.
LED zacznie migać, wskazując, że funkcja Bluetooth multipoint została aktywowana.

Słuchawki mogą parować się i przechowywać do 6 urządzeń, a po włączeniu automatycznie połączą się z dwoma ostatnimi urządzeniami. Funkcja Bluetooth multipoint nie pozwala na jednoczesne odtwarzanie dźwięku z dwóch urządzeń. Wstrzymaj muzykę na pierwszym urządzeniu, zanim przełączysz się na drugie.

STEROWANIE PRZYCISKAMI

Używaj przycisków do sterowania muzyką i połączeniami:

- Włącz/wyłącz słuchawki: Przytrzymaj (2 sek.) ⏻ - przycisk
- Odtwarzaj/pauzuj: Naciśnij raz ⏻ - przycisk
- Następny utwór: Przytrzymaj (2 sek.) ⊕ - przycisk
- Poprzedni utwór: Przytrzymaj (2 sek.) ⊖ - przycisk
- Zwiększ głośność: Naciśnij raz ⊕ - przycisk
- Zmniejsz głośność: Naciśnij raz ⊖ - przycisk
- Odbierz/rozłącz połączenie: Naciśnij raz ⏻ - przycisk
- Odrzuć połączenie: Przytrzymaj (2 sek.) ⏻ - przycisk
- Aktywuj asystenta głosowego: Naciśnij dwukrotnie ⏻ - przycisk
- Zmień ustawienia dźwięku: Naciśnij raz ANC - przycisk

ŁADOWANIE I BATERIA

Słuchawki emitują alarm "niski poziom baterii", aby powiadomić Cię, gdy poziom baterii spadnie do 10%. Gdy bateria jest pusta, słuchawki automatycznie się wyłączą.

Używaj odpowiedniego kabla USB typu C i adaptera do ładowania słuchawek. Podczas ładowania LED wskazuje status baterii w następujący sposób:

0-99%: LED miga na czerwono
100%: LED świeci na niebiesko

RESET

Jeśli napotkasz problemy z połączeniem, a słuchawki staną się niestabilne lub nie będą odpowiadać, wyłącz i włącz je ponownie, aby spróbować ponownie sparować lub połączyć z urządzeniem.

Jeśli problem nadal występuje, przeprowadź pełny reset fabryczny:

1. Usuń "Urbanista Valencia" z ustawień Bluetooth na swoim urządzeniu(-ach).
2. Przytrzymaj przycisk przez 10 sekund, aż LED zacznie świecić na stałe. Słuchawki zrestartują się i przejdą w tryb parowania.
3. Postępuj zgodnie z instrukcjami w "Pierwsze parowanie i ponowne połączenie", aby ponownie połączyć słuchawki.

POTRZEBUJESZ POMOCY?

W celu uzyskania dalszej pomocy i zapoznania się z FAQ, odwiedź www.urbanista.com/support.

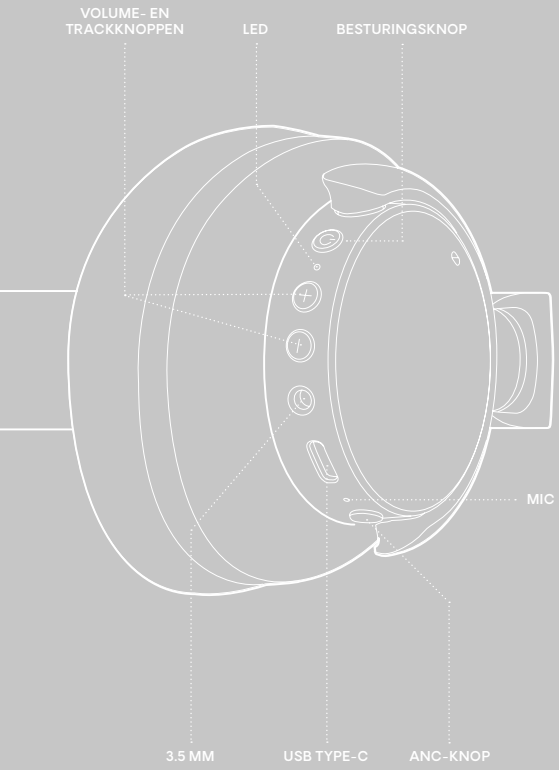
VOLUME- EN TRACKKNOPPEN
LED
BESTURINGSKNOP
MIC
3.5 MM
USB TYPE-C
ANC-KNOP

WELKOM BIJ URBANISTA

Bedankt dat je gekozen hebt voor Urbanista Valencia. Deze gids helpt je om het meeste uit je nieuwe oordopjes te halen.

AAN- EN UITZETTEN

Houd de bedieningsknop 2 seconden ingedrukt om je koptelefoon in en uit te schakelen. De koptelefoon wordt automatisch uitgeschakeld na 5 minuten van verbreking of 30 minuten inactiviteit.

EERSTE PAARING EN HERVERBINDING

Zet de koptelefoon aan om de eerste pairing te starten. De LED geeft eerst het batterijpercentage aan en begint daarna te knipperen om de pairingmodus aan te geven. Ga naar de Bluetooth-instellingen op je apparaat en selecteer "Urbanista Valencia" om verbinding te maken. De LED stopt met knipperen wanneer de koptelefoon succesvol is verbonden. De koptelefoon probeert automatisch opnieuw verbinding te maken met het laatste verbonden apparaat elke keer wanneer deze wordt ingeschakeld.

BLUETOOTH MULTIPOINT-VERBINDING

De Urbanista Valencia kan via Bluetooth-multipoint met twee Bluetooth-apparaten tegelijk worden verbonden. Dit maakt het mogelijk om naadloos te schakelen tussen twee verbonden apparaten, zoals je telefoon en een computer, zonder de verbinding met een van beide te verbreken.

Koppelen en verbinden met een tweede apparaat
Activeer Bluetooth door de ANC-knop 2 seconden ingedrukt te houden.
De LED begint te knipperen om aan te geven dat Bluetooth-multipoint is geactiveerd.

De koptelefoon kan koppelen met en tot 6 apparaten opslaan en zal altijd verbinden met de laatste twee apparaten zodra deze wordt ingeschakeld. Bluetooth-multipoint ondersteunt geen gelijktijdige audio van 2 apparaten.
Zet de muziek op je eerste apparaat op pauze voordat je naar het tweede apparaat schakelt.

KNOPBEDIENING

Gebruik de knoppen om muziek en oproepen te bedienen:

- Zet de koptelefoon AAN/OFF: Houd 2 seconden ingedrukt ⏻ - knop
- Afspelen/Pauzeren: Enkel indrukken ⏻ - knop
- Volgend nummer: Houd 2 seconden ingedrukt + - knop
- Vorig nummer: Houd 2 seconden ingedrukt − - knop
- Volume omhoog: Enkel indrukken + - knop
- Volume omlaag: Enkel indrukken − - knop
- Oproep beantwoorden/afhangen: Enkel indrukken - ⏻ knop
- Oproep afwijzen: Houd 2 seconden ingedrukt ⏻ - knop
- Spraakassistent activeren: Dubbel indrukken ⏻ - knop
- Geluidsinstellingen schakelen: Enkel indrukken ANC - knop

OPLADEN EN BATTERIJ

De koptelefoon geeft een waarschuwing voor een "lege batterij" wanneer het batterijpercentage 10% bereikt. Wanneer de batterij leeg is, wordt de koptelefoon automatisch uitgeschakeld.

Gebruik een gekwalificeerde USB Type-C kabel en adapter om je koptelefoon op te laden. Tijdens het opladen geeft de LED de batterijstatus aan als volgt:

0-99%: LED knippert rood
100%: LED blijft constant blauw

RESETTEN

Als je verbindingsproblemen ondervindt en de koptelefoon instabiel of niet responsief wordt, zet de koptelefoon uit en weer aan om de pairing of verbinding met je apparaat opnieuw te proberen.

Als het probleem aanhoudt, voer dan een volledige fabrieksreset uit:

1. Verwijder "Urbanista Valencia" uit de Bluetooth-instellingen op je apparaat(en).
2. Houd ⏻ de knop 10 seconden ingedrukt totdat de LED constant wordt. De oordopjes starten opnieuw op en gaan naar de pairingmodus.
3. Volg de instructies in "Eerste keer pairing en verbinden" om je koptelefoon opnieuw te verbinden.

HULP NODIG?

Voor verdere hulp en veelgestelde vragen, bezoek www.urbanista.com/support.

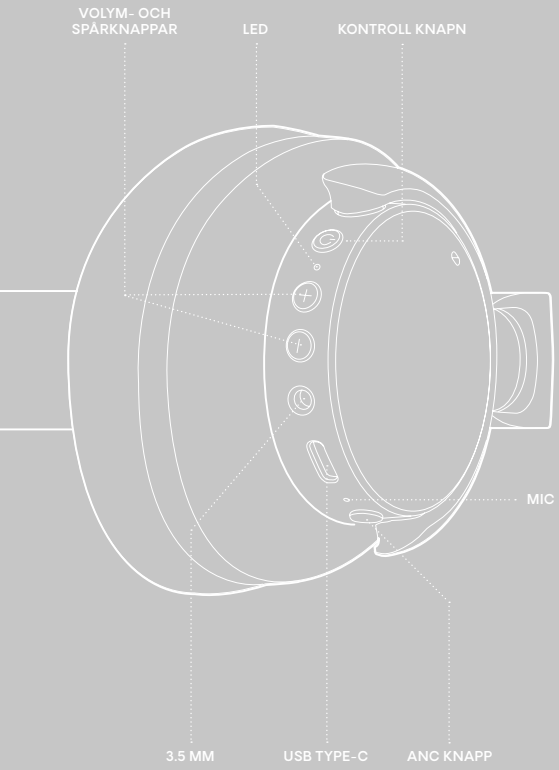
VOLYM- OCH SPÅRKNAPPAR
LED
KONTROLL KNAPN
MIC
3.5 MM
USB TYPE-C
ANC KNAPP

VÄLKOMMEN TILL URBANISTA

Tack för att du valde Urbanista Valencia. Den här guiden hjälper dig att få ut det mesta av dina nya hörlurar.

PÅ/AV

Håll ned kontrollknappen i 2 sekunder för att slå på och av dina hörlurar. Hörlurarna stängs automatiskt av efter 5 minuters frånkoppling eller 30 minuters inaktivitet.

FÖRSTA PARING OCH ÅTERANSLUTNING

Slå på hörlurarna för att initiera första parkoppling. LED-lampan visar först batterinivån, och börjar sedan blinka för att indikera parkopplingsläge. Gå till Bluetooth-inställningarna på din enhet och välj "Urbanista Valencia" för att ansluta. LED-lampan slutar blinka när hörlurarna är framgångsrikt anslutna. Hörlurarna kommer automatiskt att försöka återansluta till den senaste anslutna enheten varje gång de slås på.

BLUETOOTH MULTIPOINT ANSLUTNING

Urbanista Valencia kan anslutas till två Bluetooth-enheter samtidigt via Bluetooth multipoint. Detta gör att du kan växla mellan två anslutna enheter, t.ex. din telefon och en dator, utan att behöva koppla bort en av dem.

Parkoppla och anslut en andra enhet
Aktivera Bluetooth genom att hålla ned ANC-knappen i 2 sekunder.
LED-lampan börjar blinka för att indikera att Bluetooth multipoint är aktiverat.

Hörlurarna kan parkopplas med och lagra upp till 6 enheter och kommer att ansluta till de två senaste enheterna varje gång de slås på. Bluetooth multipoint tillåter inte att ljud spelas från två enheter samtidigt. Pausa musiken på din första enhet innan du växlar till din andra enhet.

KNAPPKONTROLLER

Använd knapparna för att styra musik och samtal:

Slå på/av hörlurarna: Håll ned (2 sek) ⏻ - knapp
Spela/pausa: Enkelt tryck ⏻- knapp
Nästa spår: Håll ned (2 sek) ⊕ - knapp
Föregående spår: Håll ned (2 sek) ⊖ - knapp
Höja volymen: Enkelt tryck ⊕ - knapp
Sänka volymen: Enkelt tryck ⊖ - knapp
Svara/lägga på samtal: Enkelt tryck ⏻ - knapp
Avvisa ett samtal: Håll ned (2 sek) ⏻- knapp
Aktivera röstassistent: Dubbelt tryck ⏻- knapp
Växla ljudinställningar: Enkelt tryck ANC - knapp

LADDNING OCH BATTERI

Hörlurarna kommer att spela ett "lågt batteri"-meddelande för att meddela när batterinivån når 10%. När batterierna är tomma stängs hörlurarna automatiskt av. Använd en kvalificerad USB Type-C-kabel och adapter för att ladda dina hörlurar. Under laddning indikerar LED-lampan batteristatusen på följande sätt:

0-99%: LED-lampan blinkar röd
100%: LED-lampan lyser blå

ÅTERSTÄLLNING

Om du upplever anslutningsproblem och hörlurarna blir instabila eller inte svarar, stäng av och slå på hörlurarna igen för att försöka parkoppla eller återansluta med din enhet.
Om problemet kvarstår, gör en fullständig fabriksåterställning:

1. Ta bort "Urbanista Valencia" från Bluetooth-inställningarna på din enhet.
2. Håll ned ⏻ -knappen i 10 sekunder tills LED-lampan blir fast. Hörlurarna kommer att starta om och gå in i parkopplingsläge.
3. Följ instruktionerna i "Första parkoppling och återanslutning" för att återansluta dina hörlurar.

BEHÖVER DU SUPPORT?

För ytterligare hjälp och vanliga frågor, besök www.urbanista.com/support.

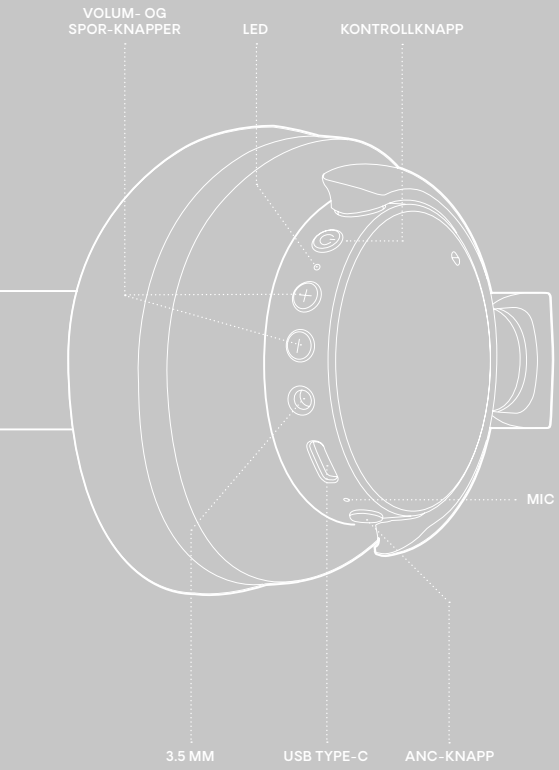
VOLUM- OG
SPOR-KNAPPER
LED
KONTROLLKNAPP
MIC
3.5 MM
USB TYPE-C
ANC-KNAPP

VELKOMMEN TIL URBANISTA

Takk for at du valgte Urbanista Valencia. Denne guiden vil hjelpe deg med å få mest mulig ut av dine nye ørepropper.

SLÅ PÅ OG AV

Trykk og hold inne kontrollknappen i 2 sekunder for å slå på og av hodetelefonene. Hodetelefonene vil automatisk slå seg av etter 5 minutter med frakobling eller 30 minutters inaktivitet.

FØRSTE SAMMENKOBLING OG TILKOBLING PÅ NYTT

Slå på hodetelefonene for å starte første sammenkobling. LED-indikatoren viser først batterinivået, og begynner deretter å blinke for å indikere at hodetelefonene er i paringsmodus. Gå til Bluetooth-innstillingene på enheten din og velg "Urbanista Valencia" for å koble til. LED-indikatoren slutter å blinke når hodetelefonene er koblet til. Hodetelefonene prøver automatisk å koble til siste tilkoblede enhet(er) hver gang de slås på.

BLUETOOTH MULTIPOINT TILKOBLING

Urbanista Valencia kan kobles til to Bluetooth-enheter samtidig via Bluetooth multipoint. Dette lar deg sømløst bytte mellom to tilkoblede enheter, for eksempel telefonen og en datamaskin, uten å koble fra den ene.

Koble til en andre enhet
Aktiver Bluetooth ved å trykke og holde ANC-knappen i 2 sekunder.
LED-indikatoren begynner å blinke for å indikere at Bluetooth multipoint er aktivert.

Hodetelefonene kan pare og lagre opptil 6 enheter og vil koble til de siste to enhetene hver gang de slås på. Bluetooth multipoint tillater ikke at lyd spilles fra to enheter samtidig. Pause musikken på den første enheten før du bytter til den andre enheten.

KONTROLL KNAPPER

Bruk knappene for å kontrollere musikk og samtaler:

- Slå hodetelefonene PÅ/AV: Trykk og hold (2 sek) ⏻- knapp
- Spill/Pause: Trykk en gang ⏻- knapp
- Neste spor: Trykk og hold (2 sek) ⊕ - knapp
- Forrige spor: Trykk og hold (2 sek) ⊖ - knapp
- Øk volumet: Trykk en gang ⊕ - knapp
- Senk volumet: Trykk en gang ⊖ - knapp
- Svar/Legg på samtale: Trykk en gang ⏻ - knapp
- Avslå samtale: Trykk og hold (2 sek) ⏻ - knapp
- Aktiver stemmeassistent: Dobbelttrykk ⏻- knapp
- Bytt lydinnstilling: Trykk en gang ANC - knapp

LADING OG BATTERI

Hodetelefonene vil gi et "lavt batteri"-varsel når batterinivået når 10 %. Når batteriene er tomme, vil hodetelefonene automatisk slå seg av.
Bruk et kvalifisert USB Type-C kabel og adapter for å lade hodetelefonene. Under lading vil LED-indikatoren vise batteristatus som følger:

0-99 %: LED blinker rødt
100 %: LED lyser blått

RESET

Hvis du opplever tilkoblingsproblemer og hodetelefonene blir ustabile eller ikke svarer, slå hodetelefonene av og på igjen for å forsøke sammenkobling eller tilkobling med enheten din.

Hvis problemet vedvarer, kan du utføre en full tilbakestilling til fabrikkinnstillinger:

1. Fjern "Urbanista Valencia" fra Bluetooth-innstillingene på enheten(e) dine.
2. Trykk og hold inne ⏻ - knappen i 10 sekunder til LED-indikatoren lyser kontinuerlig. Hodetelefonene vil starte på nytt og gå inn i paringsmodus.
3. Følg instruksjonene under "Første gang sammenkobling og tilkobling" for å koble til hodetelefonene på nytt.

TRENGER DU HJELP?

For videre assistanse og vanlige spørsmål, vennligst besøk www.urbanista.com/support.

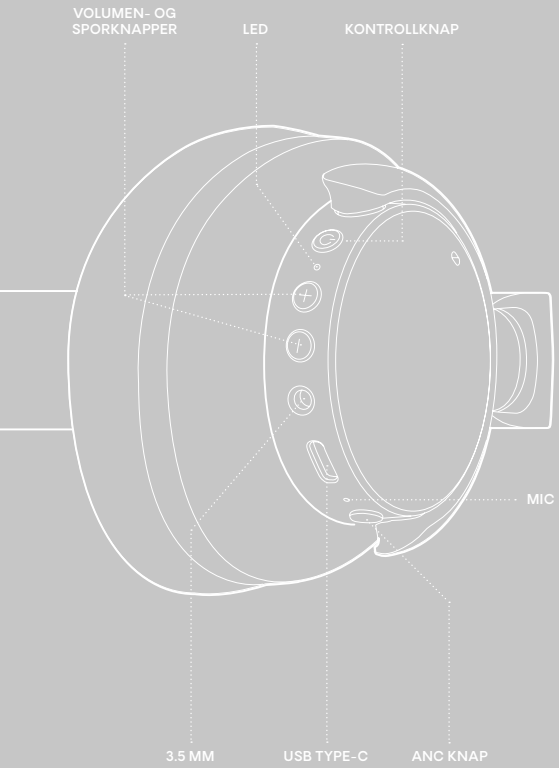
VOLUMEN- OG
SPORKNAPPER
LED
KONTROLLKNAP
MIC
3.5 MM
USB TYPE-C
ANC KNAP

VELKOMMEN TIL URBANISTA

Tak fordi du valgte Urbanista Valencia. Denne guide vil hjælpe dig med at få mest muligt ud af dine nye øretelefoner.

TÆND OG SLUK

Tryk og hold på kontrolknappen i 2 sekunder for at tænde og slukke dine hovedtelefoner. Hovedtelefonerne slukker automatisk efter 5 minutters frakobling eller 30 minutters inaktivitet.

FØRSTE SAMMENKOBLING OG GENOPRETNING

Tænd for hovedtelefonerne for at starte første sammenkobling. LED'en vil først vise batteriniveauet og derefter begynde at blinke for at indikere parringstilstand. Gå til Bluetooth-indstillingerne på din enhed og vælg "Urbanista Valencia" for at oprette forbindelse. LED'en stopper med at blinke, når hovedtelefonerne er tilsluttet. Hovedtelefonerne vil automatisk forsøge at oprette forbindelse til den sidst tilsluttede enhed(e), hver gang de tændes.

BLUETOOTH MULTIPOINT FORBINDELSE

Urbanista Valencia kan forbindes til to Bluetooth-enheder samtidigt via Bluetooth multipoint. Dette giver dig mulighed for at skifte problemfrit mellem 2 tilsluttede enheder, såsom din telefon og en computer, uden at afbryde forbindelsen til den ene.

Par og forbind til en anden enhed
Aktivér Bluetooth ved at trykke og holde ANC-knappen nede i 2 sekunder.
LED'en vil begynde at blinke for at indikere, at Bluetooth multipoint er aktiveret.

Hovedtelefonerne kan parres med og gemme op til 6 enheder og vil forbinde til de sidste to enheder, hver gang de tændes. Bluetooth multipoint tillader ikke, at lyd fra 2 enheder afspilles samtidigt. Pause musikken på din første enhed, før du skifter til din anden enhed.

KNAPBETJENING

Brug knapperne til at styre musik og opkald:

- Tænd/Sluk hovedtelefonerne: Tryk og hold (2 sek) ⏻ - knap
- Afspil/Pause: Enkeltttryk ⏻ - knap
- Næste sang: Tryk og hold (2 sek) + - knap
- Forrige sang: Tryk og hold (2 sek) − - knap
- Højere lydstyrke: Enkeltttryk + - knap
- Lavere lydstyrke: Enkeltttryk − - knap
- Besvar/Afbryd opkald: Enkeltttryk ⏻ - knap
- Afvis opkald: Tryk og hold (2 sek) ⏻ - knap
- Aktivér stemmeassistent: Dobbelttryk ⏻ - knap
- Skift lydindstilling: Enkeltttryk ANC - knap

OPLADNING OG BATTERI

Hovedtelefonerne vil afspille en "lavt batteri"-advarsel for at informere dig, når batteriniveauet når 10%. Når batterierne er tomme, slukker hovedtelefonerne automatisk.

Brug et kvalificeret USB Type-C-kabel og adapter til at oplade dine hovedtelefoner. Under opladning viser LED'en batteristatus som følger:

0-99%: LED'en blinker rødt
100%: LED'en lyser blåt

RESET

Hvis du oplever forbindelsesproblemer, og hovedtelefonerne bliver ustabile eller ikke reagerer, slukker du hovedtelefonerne og tænder dem igen for at forsøge at oprette forbindelse eller genoprette forbindelsen med din enhed.

Hvis problemet fortsætter, kan du udføre en fuld fabriksreset:

1. Fjern "Urbanista Valencia" fra Bluetooth-indstillingerne på dine enheder.
2. Tryk og hold knappen nede i 10 sekunder, indtil LED'en lyser konstant. Hovedtelefonerne genstarter og går i parringstilstand.
3. Følg instruktionerne i "Første gang sammenkobling og genopretning" for at genskabe forbindelsen til dine hovedtelefoner.

BEHOV FOR SUPPORT?

For yderligere hjælp og ofte stillede spørgsmål, besøg venligst www.urbanista.com/support.

ÄÄNENVOIMAKKUUS
- JA KAPPALEEN
SÄÄTÖPAINIKKEET
LED
OHJAUSNÄPPÄIN
MIC
3.5 MM
USB TYPE-C
ANC-PAINIKE

TERVETULOA – URBANISTA

Kiitos, että valitsit Urbanista Valencia -kuulokkeet. Tämä opas auttaa sinua saamaan kaiken irti uusista kuulokkeistasi.

KÄYNNISTYS JA SAMMUTUS

Pidä ohjauspainiketta painettuna 2 sekunnin ajan, jotta kuuntelulaitteet käynnistyvät tai sammuvat. Kuuntelulaitteet sammuvat automaattisesti 5 minuutin katkeamisen tai 30 minuutin toimimattomuuden jälkeen.

ENSIMMÄINEN PARITTAMINEN JA YHTEYDEN UUDELLEENLOKAAMINEN

Kytke kuulokkeet päälle aloittaaksesi ensimmäisen parittamisen. LED-valo näyttää ensin akun varauksen, jonka jälkeen se alkaa vilkkua paritusmoodin aktivoitumisesta. Mene laitteesi Bluetooth-asetuksiin ja valitse 'Urbanista Valencia' yhdistääksesi. LED lakkaa vilkkumasta, kun kuulokkeet ovat yhdistetty onnistuneesti. Kuulokkeet yrittävät automaattisesti yhdistää viimeiseen yhdistettyyn laitteeseen joka kerta, kun ne käynnistetään.

BLUETOOTH MULTIPOINT -YHTEYDEN KÄYTTÖ

Urbanista Valencia voidaan yhdistää kahteen Bluetooth-laitteeseen samanaikaisesti Bluetooth multipoint -toiminnolla. Tämä mahdollistaa saumattoman vaihdon kahden yhdistetyn laitteen välillä, kuten puhelimen ja tietokoneen, ilman, että toista laitetta pitää irrottaa.

Toisen laitteen yhdistäminen ja liittäminen
Aktivoi Bluetooth pitämällä ANC-painiketta painettuna 2 sekunnin ajan.
LED-valo alkaa vilkkua osoittaakseen, että Bluetooth multipoint -toiminto on aktivoitu.

Kuulokkeet voivat parittaa ja tallentaa jopa 6 laitetta ja yhdistävät automaattisesti viimeiseen kahteen laitteeseen aina, kun ne käynnistetään. Bluetooth multipoint ei salli kahden laitteen äänen toistamista samanaikaisesti. Pysäytä musiikki ensimmäisestä laitteesta ennen siirtymistä toiseen laitteeseen.

PÄÄLAITTEIDEN OHJAUS

Käytä painikkeita musiikin ja puheluiden hallintaan:

- Kuulokkeiden päälle/pois: Pitkä painallus (2 sek) ⏻ - painike
- Soita/Pysäytä: Yksi painallus ⏻ - painike
- Seuraava kappale: Pitkä painallus (2 sek) ⊕ - painike
- Edellinen kappale: Pitkä painallus (2 sek) ⊖ - painike
- Äänenvoimakkuus ylös: Yksi painallus ⊕ - painike
- Äänenvoimakkuus alas: Yksi painallus ⊖ - painike
- Vastaa/ Lopeta puhelu: Yksi painallus ⏻ - painike
- Hylkää puhelu: Pitkä painallus (2 sek) ⏻ - painike
- Aktivoi ääniavustaja: Kaksoispainallus ⏻ - painike
- Vaihda ääniasetuksia: Yksi painallus ANC - painike

LATAUS JA AKKU

Kuulokkeet lähettävät 'matala akku' -ilmoituksen, kun akku saavuttaa 10 %:n tason. Kun akku on tyhjä, kuulokkeet sammuvat automaattisesti.
Käytä kelvollista USB Type-C -kaapelia ja sovitinta kuulokkeiden lataamiseen.

Latauksen aikana LED näyttää akun tilan seuraavasti:

0-99 %: LED vilkkuu punaisena
100 %: LED on kiinteästi sininen

NOLLATA

Jos kohtaat yhteysongelmia ja kuulokkeet käyvät epävakaiksi tai eivät vastaa, sammuta ja käynnistä kuulokkeet uudelleen yrittääksesi parittaa tai yhdistää ne laitteeseesi.

Jos ongelma jatkuu, suorita täysi tehdasasetusten palautus:

1. Poista "Urbanista Valencia" Bluetooth-asetuksista laitteeltasi.
2. Pidä painiketta painettuna 10 sekunnin ajan, kunnes LED palaa kiinteänä.
3. Kuulokkeet käynnistyvät uudelleen ja menevät paritusmoodiin.
4. Seuraa ohjeita kohdassa "Ensimmäinen paritus ja yhdistäminen" yhdistääksesi kuulokkeet.

TARVITSETKO TUKIAPUA?

Lisätukea ja usein kysyttyjä kysymyksiä varten, vieraile osoitteessa www.urbanista.com/support.

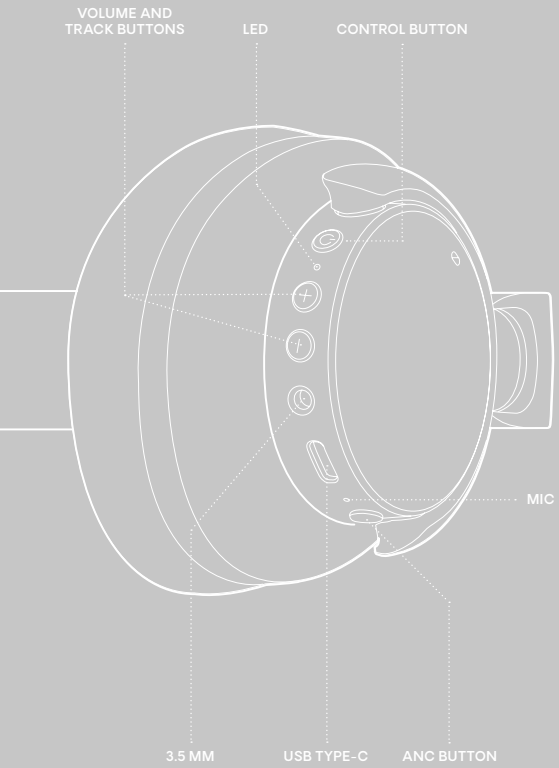
VOLUME AND
TRACK BUTTONS
LED
CONTROL BUTTON
MIC
3.5 MM
USB TYPE-C
ANC BUTTON

ÜDVÖZÖLI ÖNT AZ URBANISTA

Köszönjük, hogy az Urbanista Valencia-t választotta. Ez az útmutató segít Önnek abban, hogy a legtöbbet hozza ki új fülhallgatóiból.

BEKAPCSOLÁS ÉS KIKAPCSOLÁS

Tartsd lenyomva a vezérlő gombot 2 másodpercig a fejhallgató bekapcsolásához és kikapcsolásához. A fejhallgató automatikusan kikapcsol, ha 5 percig nincs kapcsolat vagy 30 percig nem történik semmilyen művelet.

ELSŐ PÁROSÍTÁS ÉS ÚJRACSATLAKOZÁS

Kapcsold be a fejhallgatót az első párosítás elindításához. A LED először a töltöttségi szintet jelzi, majd villogni kezd, jelezve, hogy párosítási módba lépett. Nyisd meg az eszközöd Bluetooth-beállításait, és válaszd az „Urbanista Valencia"-t a csatlakozáshoz. A LED villogása megszűnik, amikor a fejhallgató sikeresen csatlakozik. A fejhallgató minden bekapcsoláskor automatikusan megpróbál újra csatlakozni az utolsó csatlakoztatott eszközhöz.

BLUETOOTH MULTIPOINT CSATLAKOZÁS

Az Urbanista Valencia egyszerre két Bluetooth eszközhöz is csatlakozhat a Bluetooth multipoint funkcióval. Ez lehetővé teszi, hogy zökkenőmentesen válts két csatlakoztatott eszköz között, például a telefonod és a számítógéped között anélkül, hogy az egyiket le kellene választanod.

PÁROSÍTÁS ÉS CSATLAKOZÁS MÁSODIK ESZKÖZHÖZ

Aktiváld a Bluetooth-t a ANC-gomb hosszú lenyomásával (2 másodperc).
A LED villogni kezd, jelezve, hogy a Bluetooth multipoint aktiválva van.

A fejhallgató akár 6 eszközt is párosíthat és tárolhat, és minden bekapcsoláskor csatlakozik az utolsó két eszközhöz. A Bluetooth multipoint nem engedi, hogy két eszköz hangját egyszerre lejátszák. A zene leállításával válts át az első eszközről a második eszközre.

GOMBOK HASZNÁLATA

Használj gombokat a zene és a hívások vezérléséhez:

- Fejhallgató BE/KI: Hosszan nyomd meg (2 mp) ⏻ - gomb
- Lejátszás/PAUZA: Egyszeri nyomás ⏻ - gomb
- Következő szám: Hosszan nyomd meg (2 mp) ⊕ - gomb
- Előző szám: Hosszan nyomd meg (2 mp) ⊖ - gomb
- Hangerő növelés: Egyszeri nyomás ⊕ - gomb
- Hangerő csökkentés: Egyszeri nyomás ⊖- gomb
- Hívás fogadása/letétele: Egyszeri nyo más ⏻- gomb
- Hívás elutasítása: Hosszan nyomd meg (2 mp) ⏻ - gomb
- Hangasszisztens aktiválása: Dupla nyomás ⏻ - gomb
- Hangbeállítások váltása: Egyszeri nyomás ANC- gomb

TÖLTÉS ÉS AKKUMULÁTOR

A fejhallgató „alacsony akkumulátor" értesítést fog jelezni, amikor az akkumulátor szintje 10%-ra csökken. Ha az akkumulátorok teljesen lemerülnek, a fejhallgató automatikusan kikapcsol.

Töltsd a fejhallgatót egy minősített USB Type-C kábellel és adapterrel. Töltés közben a LED az alábbi módon jelzi az akkumulátor állapotát:

0-99%: A LED pirosan villog
100%: A LED folyamatos kék

VISSZAÁLLÍTÁS

Ha kapcsolatproblémák merülnek fel, és a fejhallgató instabillá válik vagy nem reagál, kapcsold ki és be a fejhallgatót, hogy újra megpróbálhass párosítani vagy csatlakozni az eszközhöz.

Ha a probléma továbbra is fennáll, végezd el a teljes gyári visszaállítást:

1. Távolítsd el az „Urbanista Valencia"-t a Bluetooth beállításaiból az eszközödön.
2. Nyomd meg és tartsd lenyomva a ⏻ gombot 10 másodpercig, amíg a LED folyamatosan világítani nem kezd. A fejhallgató újraindul és párosítási módba lép.
3. Kövesd a „Első Párosítás és Újracsatlakozás" útmutatót a fejhallgató újracsatlakoztatásához.

SZÜKSÉGED VAN SEGÍTSÉGRE?

További segítségért és GYIK-ért látogass el a www.urbanista.com/support oldalra.

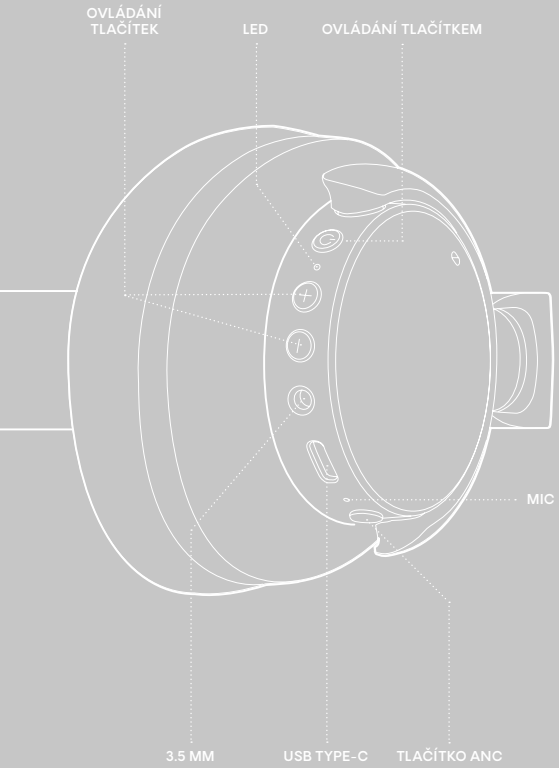
OVLÁDÁNÍ TLAČÍTEK
LED
OVLÁDÁNÍ TLAČÍTKEM
MIC
3.5 MM
USB TYPE-C
TLAČÍTKO ANC

VÍTEJTE U URBANISTA

Děkujeme, že jste si vybrali Urbanista Valencia. Tato příručka vám pomůže co nejlépe využít vaše nová sluchátka.

ZAPNUTÍ A VYPNUTÍ

Pro zapnutí a vypnutí sluchátek stiskněte a držte ovládací tlačítko po dobu 2 sekund. Sluchátka se automaticky vypnou po 5 minutách odpojení nebo po 30 minutách neaktivity.

PRVNÍ PÁROVÁNÍ A ZNOVUPOJENÍ

Zapněte sluchátka, abyste zahájili první párování. LED nejprve ukáže úroveň baterie a poté začne blikat, což znamená, že jsou v režimu párování. Přejděte do nastavení Bluetooth na vašem zařízení a vyberte "Urbanista Valencia" pro připojení. LED přestane blikat, jakmile se sluchátka úspěšně připojí. Sluchátka se automaticky pokusí znovu připojit k poslednímu připojenému zařízení (zařízením) pokaždé, když se zapnou.

BLUETOOTH MULTIPOINT PŘIPOJENÍ

Sluchátka Urbanista Valencia lze připojit k dvěma Bluetooth zařízením současně prostřednictvím Bluetooth multipoint. To vám umožňuje plynule přepínat mezi dvěma připojenými zařízeními, jako je telefon a počítač, aniž byste museli jedno odpojit.

PÁROVÁNÍ A PŘIPOJENÍ K DRUHÉMU ZAŘÍZENÍ

Aktivujte Bluetooth dlouhým stisknutím tlačítka ANC po dobu 2 sekund.
LED začne blikat, což znamená, že Bluetooth multipoint je aktivován.

Sluchátka mohou párovat a uchovávat až 6 zařízení a při každém zapnutí se připojí k posledním dvěma zařízením. Bluetooth multipoint neumožňuje přehrávání zvuku ze dvou zařízení současně. Před přepnutím na druhé zařízení pozastavte hudbu na prvním zařízení.

OVLÁDÁNÍ TLAČÍTEK

Používejte tlačítka k ovládání hudby a hovorů:

- Zapnutí/Vypnutí sluchátek: Dlouhý stisk (2 sek) ⏻ - tlačítko
- Přehrát/Pauza: Krátký stisk ⏻ - tlačítko
- Další skladba: Dlouhý stisk (2 sek) + - tlačítko
- Předchozí skladba: Dlouhý stisk (2 sek) − - tlačítko
- Zvýšení hlasitosti: Krátký stisk + - tlačítko
- Snížení hlasitosti: Krátký stisk − - tlačítko
- Přijmout/Ukázat hovor: Krátký stisk ⏻ - tlačítko
- Odmítnout hovor: Dlouhý stisk (2 sek) ⏻ - tlačítko
- Aktivace hlasového asistenta: Dvojitý stisk ⏻ - tlačítko
- Přepnutí zvukového nastavení: Krátký stisk ANC - tlačítko

TŘÍDĚNÍ A BATERIE

Sluchátka vydají "nízkou baterii" upozornění, když úroveň baterie klesne na 10%. Když se baterie vyčerpají, sluchátka se automaticky vypnou.
Pro nabíjení sluchátek použijte kvalitní USB Type-C kabel a adaptér. Během nabíjení LED indikuje stav baterie následujícím způsobem:

0-99%: LED bliká červeně
100%: LED svítí modře

RESET

Pokud máte problémy s připojením a sluchátka se stanou nestabilními nebo nereagují, vypněte je a znovu zapněte, aby se pokusily znovu spárovat nebo připojit k vašemu zařízení.

Pokud problém přetrvává, proveďte kompletní reset do továrního nastavení:

1. Odstraňte "Urbanista Valencia" z Bluetooth nastavení na vašem zařízení.
2. Stiskněte a držte tlačítko po dobu ⏻ 10 sekund, dokud LED nezasvítí trvale. Sluchátka se restartují a přejdou do režimu párování.
3. Postupujte podle pokynů v sekci „První párování a znovu připojení", abyste sluchátka znovu připojili.

POTŘEBUJETE PODPORU?

Pro další pomoc a FAQ navštivte www.urbanista.com/support.

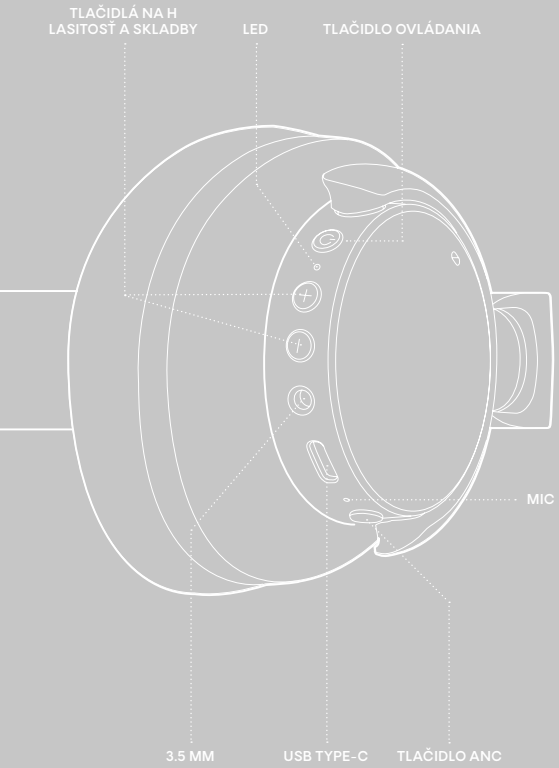
TLAČIDLÁ NA H
LASITOSŤ A SKLADBY
LED
TLAČIDLO OVLÁDANIA
MIC
3.5 MM
USB TYPE-C
TLAČIDLO ANC

VITAJTE V URBANISTA

Ďakujeme, že ste si vybrali Urbanista Valencia. Táto príručka vám pomôže vyťažiť maximum z vašich nových slúchadiel.

ZAPNUTIE A VYPNUTIE

Dlhým stlačením tlačidla na ovládanie (2 sekundy) zapnete a vypnete slúchadlá. Slúchadlá sa automaticky vypnú po 5 minútach od odpojenia alebo 30 minútach nečinnosti.

PRVÉ SPÁROVANIE A ZNOVUPRIPOJENIE

Zapnite slúchadlá, aby ste začali prvé párovanie. LED najprv ukáže úroveň batérie a potom začne blikať, čím naznačuje režim párovania. Prejdite do nastavení Bluetooth na vašom zariadení a vyberte „Urbanista Valencia" na pripojenie. LED prestane blikať, keď sa slúchadlá úspešne pripoja. Slúchadlá sa automaticky pokúsia pripojiť k poslednému pripojenému zariadeniu (alebo zariadeniam) vždy, keď ich zapnete.

BLUETOOTH MULTIPOINT PRIPOJENIE

Urbanista Valencia sa môže súčasne pripojiť k dvom Bluetooth zariadeniam prostredníctvom Bluetooth multipoint. To vám umožní bez problémov prepínať medzi dvoma pripojenými zariadeniami, ako je váš telefón a počítač, bez odpojenia od jedného.

Spárovanie a pripojenie k druhému zariadeniu
Aktivujte Bluetooth dlhým stlačením tlačidla ANC (2 sekundy).
LED začne blikať, čím sa indikuje, že Bluetooth multipoint je aktivovaný.

Slúchadlá môžu spárovať a uložiť až 6 zariadení a pripoja sa k posledným dvom zariadeniam vždy, keď sú zapnuté. Bluetooth multipoint neumožňuje prehrávanie zvuku z dvoch zariadení súčasne. Pozastavte hudbu na svojom prvom zariadení predtým, než prejdete na druhé zariadenie.

OVLÁDANIE TLAČIDIEL

Pomocou tlačidiel ovládate hudbu a hovory:

- Zapnúť/Vypnúť slúchadlá: Dlhé stlačenie (2 sekundy) ⏻ – tlačidlo
- Prehrať/Pozastaviť: Jednoduché stlačenie ⏻ – tlačidlo
- Ďalšia skladba: Dlhé stlačenie (2 sekundy) + – tlačidlo
- Predchádzajúca skladba: Dlhé stlačenie (2 sekundy) − – tlačidlo
- Hlasitosť nahor: Jednoduché stlačenie + – tlačidlo
- Hlasitosť nadol: Jednoduché stlačenie − – tlačidlo
- Prijať/Ukončiť hovor: Jednoduché stlačenie ⏻ – tlačidlo
- Zamietnuť hovor: Dlhé stlačenie (2 sekundy) ⏻ – tlačidlo
- Aktivovať hlasového asistenta: Dvojité stlačenie ⏻ – tlačidlo
- Prepínať nastavenia zvuku: Jednoduché stlačenie ANC – tlačidlo

NABÍJANIE A BATÉRIA

Slúchadlá vás upozornia na „nízku batériu", keď úroveň batérie dosiahne 10 %. Ak batéria vyčerpá, slúchadlá sa automaticky vypnú.
Na nabíjanie slúchadiel použite kvalitný USB Type-C kábel a adaptér. Počas nabíjania LED indikuje stav batérie nasledovne:

0-99%: LED bliká červená
100%: LED svieti modro

RESET

Ak máte problémy s pripojením a slúchadlá sa stávajú nestabilné alebo nereagujú, vypnite a znovu zapnite slúchadlá, aby ste sa pokúsili o párovanie alebo pripojenie k zariadeniu.

Ak problém pretrváva, vykonajte úplný reset do továrenských nastavení:

1. Odstráňte „Urbanista Valencia" z nastavení Bluetooth na vašich zariadeniach.
2. Stlačte a podržte tlačidlo – po dobu 10 sekúnd, až kým LED nepreskane blikať a nezostane svietiť.
3. Slúchadlá sa reštartujú a prejdú do režimu párovania.
4. Postupujte podľa pokynov v sekcii „Prvé párovanie a znovuprijatie" a znovu pripojte svoje slúchadlá.

POTREBUJETE PODPORU?

Pre ďalšiu pomoc a časté otázky navštívte www.urbanista.com/support.

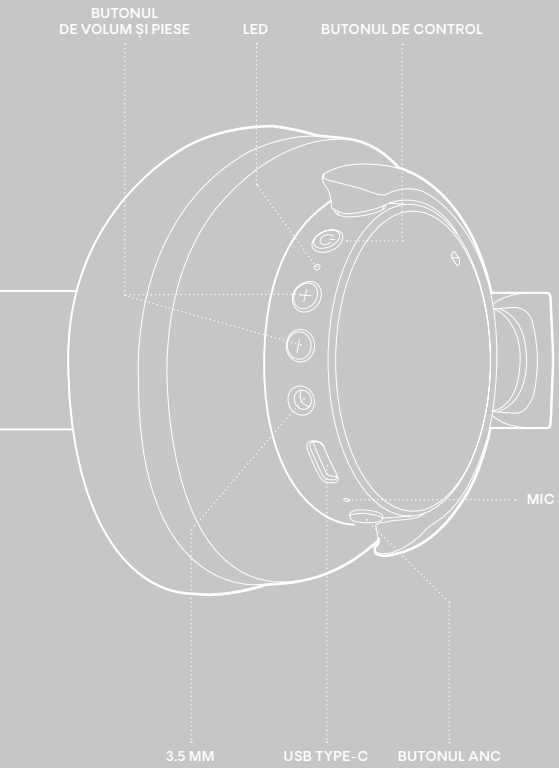
BUTONUL
DE VOLUM ȘI PIESE
LED
BUTONUL DE CONTROL
MIC
3.5 MM
USB TYPE-C
BUTONUL ANC

BUN VENIT LA URBANISTA

Vă mulțumim că ați ales Urbanista Valencia. Acest ghid vă va ajuta să profitați la maximum de noile dvs. căști.

PORNIȚI ȘI OPRIȚI

Apăsați lung pe butonul de control timp de 2 secunde pentru a porni și opri căștile. Căștile se vor opri automat după 5 minute de deconectare sau 30 de minute de inactivitate.

PERECHEA ȘI RECONEXIUNE

Porniți căștile pentru a iniția procesul de împerechere pentru prima dată. LED-ul va indica mai întâi nivelul bateriei, apoi va începe să clipească pentru a indica modul de împerechere. Accesați setările Bluetooth de pe dispozitivul dumneavoastră și selectați „Urbanista Valencia" pentru a vă conecta. LED-ul se va opri din clipire atunci când căștile se conectează cu succes. Căștile vor încerca automat să se reconecteze la dispozitivul (dispozitivele) ultimelor conexiuni de fiecare dată când sunt pornite.

CONEXIUNE MULTIPOINT BLUETOOTH

Urbanista Valencia poate fi conectat la două dispozitive Bluetooth simultan prin Bluetooth multipoint. Acest lucru vă permite să comutați fără probleme între 2 dispozitive conectate, cum ar fi telefonul și computerul, fără a deconecta unul dintre ele.

Perechează și conectează un al doilea dispozitiv
Activați Bluetooth-ul apăsând lung pe butonul ANC timp de 2 secunde. LED-ul va începe să clipească pentru a indica faptul că Bluetooth multipoint este activat.

Căștile se pot împerechea și stoca până la 6 dispozitive și se vor conecta la ultimele două dispozitive de fiecare dată când sunt pornite. Bluetooth multipoint nu permite redarea audio de la două dispozitive simultan. Opriți muzica de pe primul dispozitiv înainte de a comuta la al doilea dispozitiv.

CONTROALE BUTOANE

Folosiți butoanele pentru a controla muzica și apelurile:

- Pornire/Oprire căști: Apăsare lungă (2 secunde) ⏻ - buton
- Redare/Pauză: Apăsare simplă ⏻ - buton
- Piesa următoare: Apăsare lungă (2 secunde) + - buton
- Piesa anterioară: Apăsare lungă (2 secunde) − - buton
- Volum mare: Apăsare simplă + - buton
- Volum mic: Apăsare simplă − - buton
- Răspunde/Închide apel: Apăsare simplă ⏻ - buton
- Respinge apel: Apăsare lungă (2 secunde) ⏻ - buton
- Activează asistentul vocal: Apăsare dublă ⏻ - buton
- Schimbă setările sunetului: Apăsare simplă ANC - buton

ÎNCĂRCARE ȘI BATERIE

Căștile vor reda un avertisment „baterie scăzută" pentru a vă anunța când nivelul bateriei ajunge la 10%. Când bateriile sunt descărcate complet, căștile se vor opri automat.
Folosiți un cablu și un adaptor USB de tip C de calitate pentru a încărca căștile. În timpul încărcării, LED-ul indică starea bateriei astfel:

0-99%: LED-ul clipește roșu
100%: LED-ul este albastru fix

RESETARE

Dacă întâmpinați probleme de conectare și căștile devin instabile sau nefuncționale, opriți și porniți căștile din nou pentru a încerca să le împerecheați sau să vă reconectați la dispozitivul dumneavoastră.

Dacă problema persistă, efectuați o resetare completă din fabrică:

1. Îndepărtați „Urbanista Valencia" din setările Bluetooth de pe dispozitivul dumneavoastră.
2. Apăsați și țineți apăsat butonul pentru ⏻ 10 secunde până când LED-ul devine fix.
3. Căștile vor reporni și vor intra în modul de împerechere.
4. Urmați instrucțiunile din „Împerechere și reconectare pentru prima dată" pentru a vă reconecta căștile.

NECESITA AJUTOR?

Pentru asistență suplimentară și întrebări frecvente, vizitați www.urbanista.com/support.

БУТОНИ ЗА УПРАВЛЕНИЕ НА ЗВУКА И ПЕСНИТЕ
LED
КОНТРОЛЕН БУТОН
MIC
3.5 MM
USB TYPE-C
БУТОН ANC

ДОБРЕ ДОШЛИ В URBANISTA

Благодарим ви, че избрахте Urbanista Valencia. Това ръководство ще ви помогне да извлечете максимума от новите си слушалки.

ВКЛЮЧВАНЕ И ИЗКЛЮЧВАНЕ

Задръжте контролния бутон за 2 секунди, за да включите и изключите слушалките. Слушалките ще се изключат автоматично след 5 минути прекъсване на връзката или 30 минути бездействие.

ПЪРВОНАЧАЛНО СДВОЯВАНЕ И ПОВТОРНО СВЪРЗВАНЕ

Включете слушалките, за да започнете първоначалното сдвояване. LED индикаторът първо ще покаже нивото на батерията, след което ще започне да мига, за да индикира режим на сдвояване. Отидете в настройките на Bluetooth на устройството си и изберете „Urbanista Valencia“, за да се свържете. LED индикаторът ще спре да мига, когато слушалките успешно се свържат. Слушалките автоматично ще се опитат да се свържат с последно свързаното устройство при всяко включване.

BLUETOOTH МНОГОТОЧКОВА ВРЪЗКА

Urbanista Valencia може да бъде свързан към два Bluetooth устройства едновременно чрез многоточкова връзка. Това ви позволява безпроблемно да превключвате между две свързани устройства, като телефон и компютър, без да се изключвате от едно от тях.

СДВОЯВАНЕ И СВЪРЗВАНЕ С ВТОРО УСТРОЙСТВО

Активирайте Bluetooth чрез дълго натискане на бутона ANC за 2 секунди. LED индикаторът ще започне да мига, за да индикира, че Bluetooth многоточковата връзка е активирана.

Слушалките могат да се сдвоят и запишат до 6 устройства и ще се свързват с последните две устройства всеки път, когато се включат. Bluetooth многоточковата връзка не позволява възпроизвеждането на аудио от две устройства едновременно. Поставете на пауза музиката на първото устройство, преди да превключите на второто.

КОНТРОЛ НА БУТОНИТЕ

Използвайте бутоните за управление на музика и повиквания:

- Включване/Изключване на слушалките: Задръжте (2 сек) – бутон
- Пускане/Пауза: Едно натискане – бутон
- Следваща песен: Задръжте (2 се к) – бутон
- Предишна песен: Задръжте (2 сек) – бутон
- Увеличаване на звука: Едно натискане – бутон
- Намаляване на звука: Едно натискане – бутон
- Отговор на повикване/Затваряне на повикване: Едно натискане – бутон
- Отказ на повикване: Задръжте (2 сек) – бутон
- Активиране на гласовия асистент: Двойно натискане – бутон
- Превключване на настройките на звука: Едно натискане ANC – бутон

ЗАРЕЖДАНЕ И БАТЕРИЯ

Слушалките ще издадат сигнал за „ниско ниво на батерията“, когато нивото на заряда достигне 10%. Когато батерията се изтощи, слушалките ще се изключат автоматично.
Използвайте подходящ кабел USB Type-C и адаптер, за да заредите слушалките. Докато се зареждат, LED индикаторът показва статуса на батерията, както следва:

0-99%: LED индикаторът мига в червено
100%: LED индикаторът свети синьо

РЕСТАРТИРАНЕ

Ако изпитвате проблеми с връзката и слушалките станат нестабилни или не реагират, изключете и включете отново слушалките, за да опитате повторно сдвояване или свързване с устройството си.

Ако проблемът продължава, извършете пълен фабричен ресет:

1. Премахнете „Urbanista Valencia“ от настройките на Bluetooth на вашето устройство.
2. Задръжте бутона за 10 секунди, докато LED индикаторът не започне да свети постоянно. Слушалките ще се рестартират и ще влязат в режим на сдвояване.
3. Следвайте инструкциите в „Първоначално сдвояване и повторно свързване“, за да свържете отново слушалките.

НУЖДАЕТЕ СЕ ОТ ПОДДРЪЖКА?

За допълнителна помощ и често задавани въпроси, посетете www.urbanista.com/support.

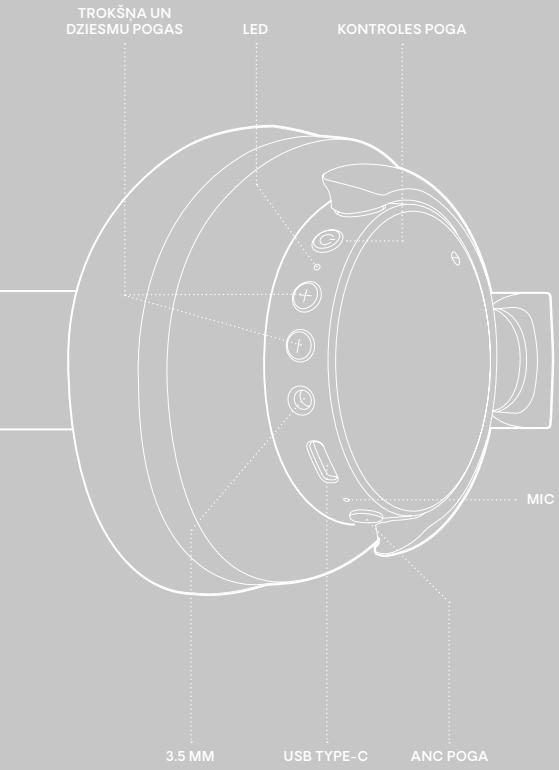
TROKŠŅA UN
DZIESMU POGAS
LED
KONTROLES POGA
MIC
3.5 MM
USB TYPE-C
ANC POGA

LAIPNI LŪDZAM URBANISTA

Paldies, ka izvēlējāties Urbanista Valencia. Šī rokasgrāmata palīdzēs jums pilnībā izmantot jauno austiņu iespējas.

IESLĒGŠANA UN IZSLĒGŠANA

Ilgi nospiediet vadības pogu uz 2 sekundēm, lai ieslēgtu un izslēgtu austiņas. Austiņas automātiski izslēgsies pēc 5 minūtēm, ja tās būs atvienotas, vai pēc 30 minūtēm bez darbības.

PIRMĀ SAVIENOŠANA UN PĀRSLĒGŠANA

Ieslēdziet austiņas, lai uzsāktu pirmo savienošanu. LED indikators vispirms parādīs akumulatora uzlādes līmeni, tad sāks mirgot, norādot, ka ir pārisēšanas režīms. Dodieties uz Bluetooth iestatījumiem savā ierīcē un izvēlieties 'Urbanista Valencia', lai savienotos. LED indikators pārstās mirgot, kad austiņas būs veiksmīgi savienotas. Austiņas automātiski mēģinās atkārtoti savienoties ar pēdējo savienoto ierīci(-ēm), katru reizi ieslēdzot.

BLUETOOTH MULTIPOINT SAVIENOJUMS

Urbanista Valencia var tikt savienots ar divām Bluetooth ierīcēm vienlaikus, izmantojot Bluetooth multipoint. Tas ļauj vienmērīgi pāriet no viena savienota ierīces uz citu, piemēram, telefonu un datoru, neizslēdzot vienu no tiem.

SAVIENOŠANA AR OTRO IERĪCI

Aktivizējiet Bluetooth, ilgstoši nospiežot ANC pogu uz 2 sekundēm.
LED indikators sāks mirgot, norādot, ka Bluetooth multipoint ir aktivizēts.

Austiņas var savienot un saglabāt līdz 6 ierīcēm un katru reizi ieslēdzoties tās savienosies ar pēdējām divām ierīcēm. Bluetooth multipoint neļauj diviem ierīcēm atskaņot audio vienlaikus. Pirms pāriešanas uz otro ierīci, pauzējiet mūziku pirmajā ierīcē.

POGU KONTROLE

Izmantojiet pogas, lai kontrolētu mūziku un zvanus:

- Ieslēgt/Izslēgt austiņas: Ilgi nospiediet (2 sek.) ⏻ – poga
- Atskaņot/Pauzēt: Vienreiz nospiediet ⏻ – poga
- Nākamā dziesma: Ilgi nospiediet (2 sek.) ⊕ – poga
- Iepriekšējā dziesma: Ilgi nospiediet (2 sek.) ⊖ – poga
- Trokšņa palielināšana: Vienreiz nospiediet ⊕ – poga
- Trokšņa samazināšana: Vienreiz nospiediet ⊖ – poga
- Atbildēt/Beigt zvanu: Vienreiz nospiediet ⏻ – poga
- Noraidīt zvanu: Ilgi nospiediet (2 sek.) ⏻ – poga
- Aktivizēt balss asistentu: Divreiz nospiediet ⏻ – poga
- Mainīt skaņas iestatījumus: Vienreiz nospiediet ANC – poga

UZLĀDE UN AKUMULATORS

Austiņas atskaņos „zema akumulatora" brīdinājumu, lai informētu, kad akumulatora līmenis sasniegs 10%. Kad akumulators ir iztukšots, austiņas automātiski izslēgsies.
Lūdzu, izmantojiet kvalitatīvu USB Type-C kabeli un adapteri, lai uzlādētu austiņas. Uzlādes laikā LED indikators parāda akumulatora stāvokli šādi:

0–99%: LED mirgo sarkanā krāsā
100%: LED ir vienmērīgi zilā krāsā

ATJAUNOT

Ja rodas savienojuma problēmas un austiņas kļūst nestabilas vai nereaģē, izslēdziet un ieslēdziet tās vēlreiz, lai mēģinātu savienoties vai atkārtoti savienoties ar jūsu ierīci.

Ja problēma saglabājas, veiciet pilnu rūpnīcas atiestatīšanu:

1. Pārliecinieties, ka „Urbanista Valencia" ir noņemts no Bluetooth iestatījumiem jūsu ierīcē(-ēs).
2. Nospiediet un turiet ⏻ pogu uz 10 sekundēm, līdz LED kļūst vienmērīgs. Austiņas restartēsies un ievadīs pārisēšanas režīmu.
3. Sekojiet instrukcijām "Pirmā savienošana un pārslēgšana", lai atjaunotu savienojumu ar jūsu austiņām.

NEPIECIEŠAMA PALĪDZĪBA?

Papildu palīdzībai un biežāk uzdotajiem jautājumiem, lūdzu, apmeklējiet www.urbanista.com/support.

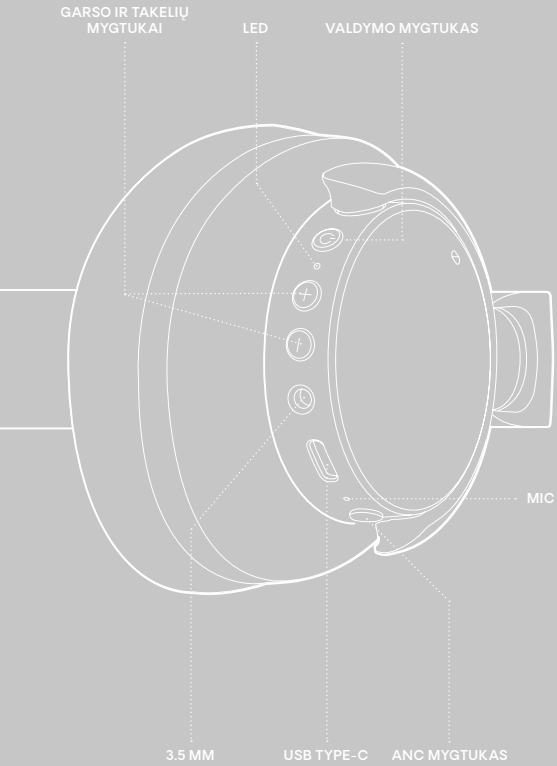
GARSO IR TAKELIŲ MYGTUKAI
LED
VALDYMO MYGTUKAS
MIC
3.5 MM
USB TYPE-C
ANC MYGTUKAS

SVEIKI ATVYKĘ Į URBANISTA

Ačiū, kad pasirinkote Urbanista Valencia. Šis vadovas padės jums išnaudoti visas naujųjų ausinių galimybes.

ĮJUNGIMAS IR IŠJUNGIMAS

Ilgai paspauskite valdymo mygtuką 2 sekundes, kad įjungtumėte ir išjungtumėte ausines. Ausinės automatiškai išsijungs po 5 minučių ryšio nutraukimo arba 30 minučių neveikimo.

PIRMAS SUSIEJIMAS IR PONIUOJIMAS

Įjunkite ausines, kad pradėtumėte pirmąjį susiejimą. LED pirmiausia rodys akumuliatoriaus lygį, tada pradės mirksėti, nurodydama susiejimo režimą. Eikite į savo įrenginio „Bluetooth" nustatymus ir pasirinkite „Urbanista Valencia", kad prisijungtumėte. LED nustos mirksėti, kai ausinės sėkmingai prisijungs. Ausinės automatiškai bandys vėl prisijungti prie paskutinio prisijungto įrenginio(-ų) kiekvieną kartą įjungus.

BLUETOOTH MULTIPOINT PRISIJUNGIMAS

„Urbanista Valencia" galima prijungti prie dviejų Bluetooth įrenginių tuo pačiu metu per Bluetooth multipoint funkciją. Tai leidžia jums sklandžiai pereiti tarp 2 prijungtų įrenginių, pavyzdžiui, tarp telefono ir kompiuterio, nesijungiant nuo vieno.

PRIJUNGIMAS PRIE ANTRO ĮRENGINIO

Aktyvuokite Bluetooth ilgai paspausdami ANC mygtuką 2 sekundes.
LED pradės mirksėti, nurodydama, kad Bluetooth multipoint funkcija yra aktyvuota.

Ausinės gali prisijungti ir saugoti iki 6 įrenginių ir automatiškai prisijungs prie paskutinių dviejų įrenginių kiekvieną kartą įjungus. Bluetooth multipoint neleidžia tuo pačiu metu leisti garso iš dviejų įrenginių. Prieš pereidami prie antro įrenginio, sustabdykite muziką pirmajame įrenginyje.

MYGTUKŲ VALDYMAS

Naudokite mygtukus muzikai ir skambučiams valdyti:

- Įjungti/Išjungti ausines: Ilgai paspauskite (2 sek) ⏻ - mygtukas
- Leisti/Pauzė: Paspauskite vieną kartą ⏻ - mygtukas
- Kitas takelis: Ilgai paspauskite (2 sek) ⊕ - mygtukas
- Ankstesnis takelis: Ilgai paspauskite (2 sek) ⊖ - mygtukas
- Garso stiprinimas: Paspauskite vieną kartą ⊕ - mygtukas
- Garso silpninimas: Paspauskite vieną kartą ⊖ - mygtukas
- Atšaukti skambutį / Pakelti skambutį: Pasp auskite vieną kartą ⏻ - mygtukas
- Atmesti skambutį: Ilgai paspauskite (2 sek) ⏻ - mygtukas
- Įjungti balso asistentą: Paspauskite du kartus ⏻ - mygtukas
- Pakeisti garsą: Paspauskite vieną kartą ANC - mygtukas

ĮKROVIMAS IR BATERIJA

Kai ausinių akumuliatorius pasieks 10%, ausinės įjungs „žemos baterijos“ įspėjimą. Kai baterijos išseks, ausinės automatiškai išsijungs.
Naudokite kokybišką USB Type-C kabelį ir adapterį, kad įkrautumėte ausines. *

Krovimo metu LED rodo akumuliatoriaus būseną taip:

0-99%: LED mirksi raudonai
100%: LED dega mėlynai

RESETAVIMAS

Jei kyla ryšio problemų ir ausinės tampa nestabilios ar nereaguoja, išjunkite ir vėl įjunkite ausines, kad pabandytumėte susieti arba vėl prisijungti prie savo įrenginio.
Jei problema išlieka, atlikite visišką gamyklinį nustatymą:

1. Pašalinkite „Urbanista Valencia“ iš savo įrenginio(-ų) Bluetooth nustatymų.
2. Laikykite nuspaudę ⏻ - mygtuką 10 sekundžių, kol LED taps pastoviai įsijungęs. Ausinės bus iš naujo paleistos ir pereis į susiejimo režimą.
3. Sekite instrukcijas „Pirmas susiejimas ir prisijungimas“, kad vėl prisijungtumėte prie savo ausinių.

PAGALBA REIKALINGA?

Daugiau pagalbos ir DUK rasite www.urbanista.com/support.

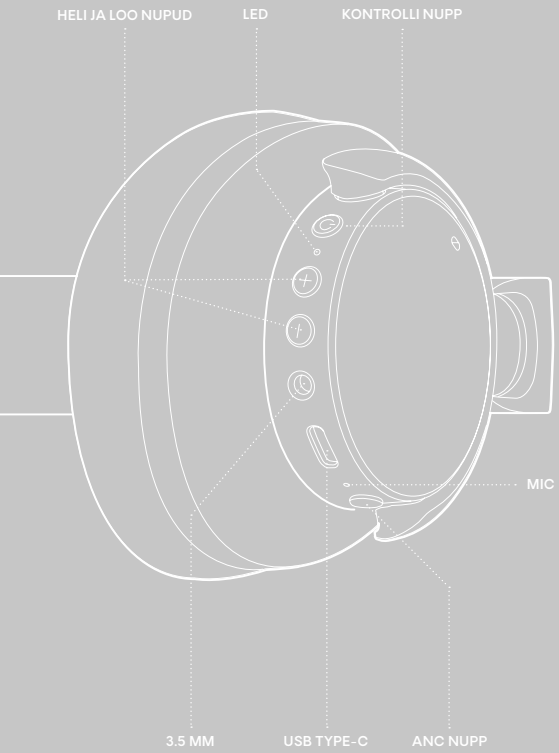
HELI JA LOO NUPUD
LED
KONTROLLI NUPP
MIC
3.5 MM
USB TYPE-C
ANC NUPP

TERE TULEMAST URBANISTASSE

Aitäh, et valisite Urbanista Valencia. See juhend aitab teil oma uusi kõrvaklappe maksimaalselt ära kasutada.

SEES/VÄLJAS LÜLITAMINE

Pikk vajutage juhtnuppu 2 sekundit, et sisselülitada ja välja lülitada oma kõrvaklapid. Kõrvaklapid lülituvad automaatselt välja pärast 5-minutilist ühenduse katkemist või 30-minutilist kasutamata jäämist.

ESIMENE PAIREDUS JA UUE ÜHENDUSE LOOMINE

Lülitage kõrvaklapid sisse, et alustada esimest ühendamist. LED indikaator näitab esmalt aku taset ja seejärel hakkab vilkuma, et näidata ühenduse loomise režiimi. Avage oma seadme Bluetooth seadete menüü ja valige "Urbanista Valencia", et ühendada. LED lõpetab vilkumise, kui kõrvaklapid on edukalt ühendatud. Kõrvaklapid püüavad automaatselt ühenduda viimati ühendatud seadmega iga kord, kui need sisse lülitatakse.

BLUETOOTH MULTIPOINT ÜHENDUS

Urbanista Valencia saab ühendada samaaegselt kahe Bluetooth seadmega Bluetooth multipointi kaudu. See võimaldab sujuvalt vahetada kahe ühendatud seadme vahel, nagu näiteks telefon ja arvuti, ilma ühte neist lahti ühendamata.

TEISE SEADME ÜHENDAMINE

Aktiveeri Bluetooth, pikas vajutades ANC-nuppu 2 sekundit.
LED hakkab vilkuma, et näidata, et Bluetooth multipoint on aktiveeritud.

Kõrvaklapid saavad ühendada ja salvestada kuni 6 seadet ning ühenduvad iga kord sisse lülitamisel viimati ühendatud kahe seadmega. Bluetooth multipoint ei luba kahe seadme helisid samal ajal mängida. Enne teisele seadmele lülitumist pauseeri oma esimese seadme muusika.

NUPPUDE KONTROLL

Kasutage nuppe muusika ja kõnede juhtimiseks:

- kõrvaklapide lülitamine sissé / välja: pikk vajutus (2 sek) ⏻ - nupp
- mängi/pauseeri: ühekordne vajutus ⏻ - nupp
- järgmine lugu: pikk vajutus (2 sek) ⊕ - nupp
- eelmine lugu: pikk vajutus (2 sek) ⊖ - nupp
- heli üles: ühekordne vajutus ⊕ - nupp
- heli alla: ühekordne vajutus ⊖ - nupp
- vastamine/helistamise lõpetamine: ühekordne vajutus ⏻ - nupp
- kõne tagasi lükkamine: pikk vajutus (2 sek) ⏻ - nupp
- hääleassistent: topeltvajutus ⏻ - nupp
- heli seade vahetamine: ühekordne vajutus ANC - nupp

LAADIMINE JA AKU

Kõrvaklapid annavad "madal aku" hoiatuse, kui aku tase langeb 10%-ni. Kui akud on tühjad, lülituvad kõrvaklapid automaatselt välja.
Kasuta kvalifitseeritud USB Type-C kaablit ja adapterit, et laadida oma kõrvaklappe. Laadimise ajal näitab LED aku olekut järgmiselt:

0-99%: LED vilgub punaselt
100%: LED püsivalt sinine

TAASTAMINE

Kui koged ühenduse probleeme ja kõrvaklapid muutuvad ebastabiilseks või ei reageeri, lülita kõrvaklapid välja ja sisse, et proovida neid seadmega uuesti ühendada.

Kui probleem püsib, tee täis tehase lähtestamine:

1. Eemalda "Urbanista Valencia" oma seadme Bluetooth seadetes.
2. Pikk vajutus ⏻ - nupp 10 sekundit, kuni LED püsivalt põleb. Kõrvaklapid taaskäivituvad ja lähevad ühenduse loomise režiimi.
3. Järgige juhiseid "Esimene ühendamine ja uuesti ühendamine" ja ühendage oma kõrvaklapid uuesti.

VAJATE ABI?

Lisaks ja korduma kippuvad küsimused leiate veebilehelt www.urbanista.com/support.

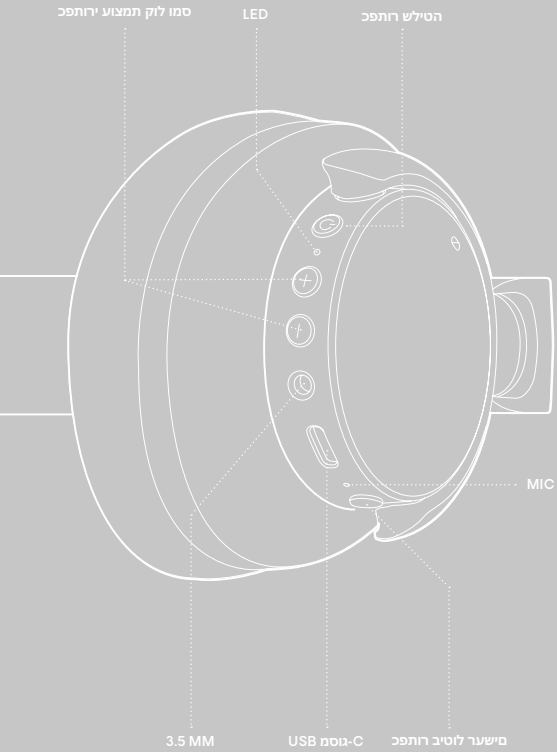
סמן לזק תמצוע ירותפכ
LED
הטילש רותפכ
MIC
3.5 MM
USB גוסמ-C
מישער לוטיב רותפכ

ברוכים הבאים ל־Urbanista

תודה שבחרתם ב־Urbanista Valencia. מדריך זה יעזור לכם להפיק את המרב מהאוזניות החדשות שלכם.

יוביכו הלעפה

החזק את כפתור השליטה למשך 2 שניות כדי להפעיל ולכבות את האוזניות. האוזניות יכבו אוטומטית לאחר 5 דקות של ניתוק או 30 דקות של חוסר פעילות.

שדחמ תורבחתהו ינושאר רוביח

הפעל את האוזניות כדי להתחיל חיבור ראשוני. ה-LED יציג תחילה את רמת הסוללה, ואז יתחיל להבהב כדי לציין מצב חיבור. עבור להגדרות ה-Bluetooth במכשיר שלך ובחר ב־"Urbanista Valencia" כדי להתחבר. ה-LED יפסיק להבהב כאשר האוזניות יתחברו בהצלחה. האוזניות יכסו אוטומטית להתחבר למכשיר האחרון המחובר בכל פעם שהן יופעלו מחדש.

תודוקנ הבורמ BLUETOOTH רוביח

Urbanista Valencia יכולות להתחבר בו-זמנית לשני מכשירי Bluetooth דרך חיבור Bluetooth מרובה נקודות. זה מאפשר לך לעבור בין שני מכשירים מחוברים, כמו הטלפון והמחשב, מבלי לנתק אחד מהם.

ינש רישכמ רוביח

הפעל את ה-Bluetooth על ידי החזקת כפתור ה-ANC למשך 2 שניות. ה-LED יתחיל להבהב כדי לציין ש- Bluetooth מרובה נקודות הופעל. האוזניות יכולות להתחבר ולהזין עד 6 מכשירים ותתחברנה לשני המכשירים האחרונים בכל פעם שהן מופעלות מחדש. חיבור Bluetooth מרובה נקודות לא מאפשר להשמיע אודיו משני מכשירים בו זמנית. עצור את המוזיקה במכשיר הראשון לפני שתעבור למכשיר השני.

מירותפכ תטילש

השתמש בכפתורים כדי לשלוט במוזיקה ושיחות:

הפעל/כבה את האוזניות: החזק למשך 2 שניות - כפתור
השמעה/השהה: הקש פעם אחת - כפתור
שיר הבא: החזק למשך 2 שניות - כפתור
שיר הקודם: החזק למשך 2 שניות - כפתור
הגברת עוצמת הקול: הקש פעם אחת - כפתור
הנמכת עוצמת הקול: הקש פעם אחת - כפתור
ענות/סיים שיחה: הקש פעם אחת - כפתור
דחיית שיחה: החזק למשך 2 שניות - כפתור
הפעל את העוזר הקולי: הקש פעמיים - כפתור
שנה את הגדרת הצליל: הקש פעם אחת - כפתור

הללוסו הניעט

האוזניות יגנן התרעת "סוללה נמוכה" כדי להודיע לך כאשר רמת הסוללה תגיע ל-10%. כאשר הסוללה תתרוקן, האוזניות יכנסו אוטומטית למצב כיבוי. השתמש בכבל USB Type-C ומטען מוסמכים כדי לטעון את האוזניות. במהלך הטעינה, ה-LED מציין את מצב הסוללה כך:

0-99%: ה-LED מהבהב באדום
100%: ה-LED נדלק בכחול

סופיא

אם אתה נתקל בבעיות חיבור והאוזניות אינן יציבות או אינן מגיבות, כבה את האוזניות והפעל אותן מחדש כדי לנסות להתחבר או להתחבר מחדש עם המכשיר שלך. אם הבעיה נמשכת, בצע איפוס מלא:

הסר את "Urbanista Valencia" מהגדרות ה-Bluetooth במכשירך.
החזק את הכפתור למשך 10 שניות עד שה-LED יהפוך למואר.
האוזניות יאתחלו וייכנסו למצב חיבור.
עקוב אחרי ההוראות בקטע "חיבור ראשוני והתחברות מחדש" כדי להתחבר מחדש לאוזניות שלך.

הכימת ר'רצ?

לסיוע נוסף ושאלות נפוצות, אנא בקר ב-www.urbanista.com/support.